TT-01 CHASSIS

1/10電動4WDレーシングカーシャーシキット
シャフトドライブ4WD TT-01 シャーシ

SHAFT DRIVEN 4WD

1/10th SCALE R/C 4WD RACING CAR CHASSIS

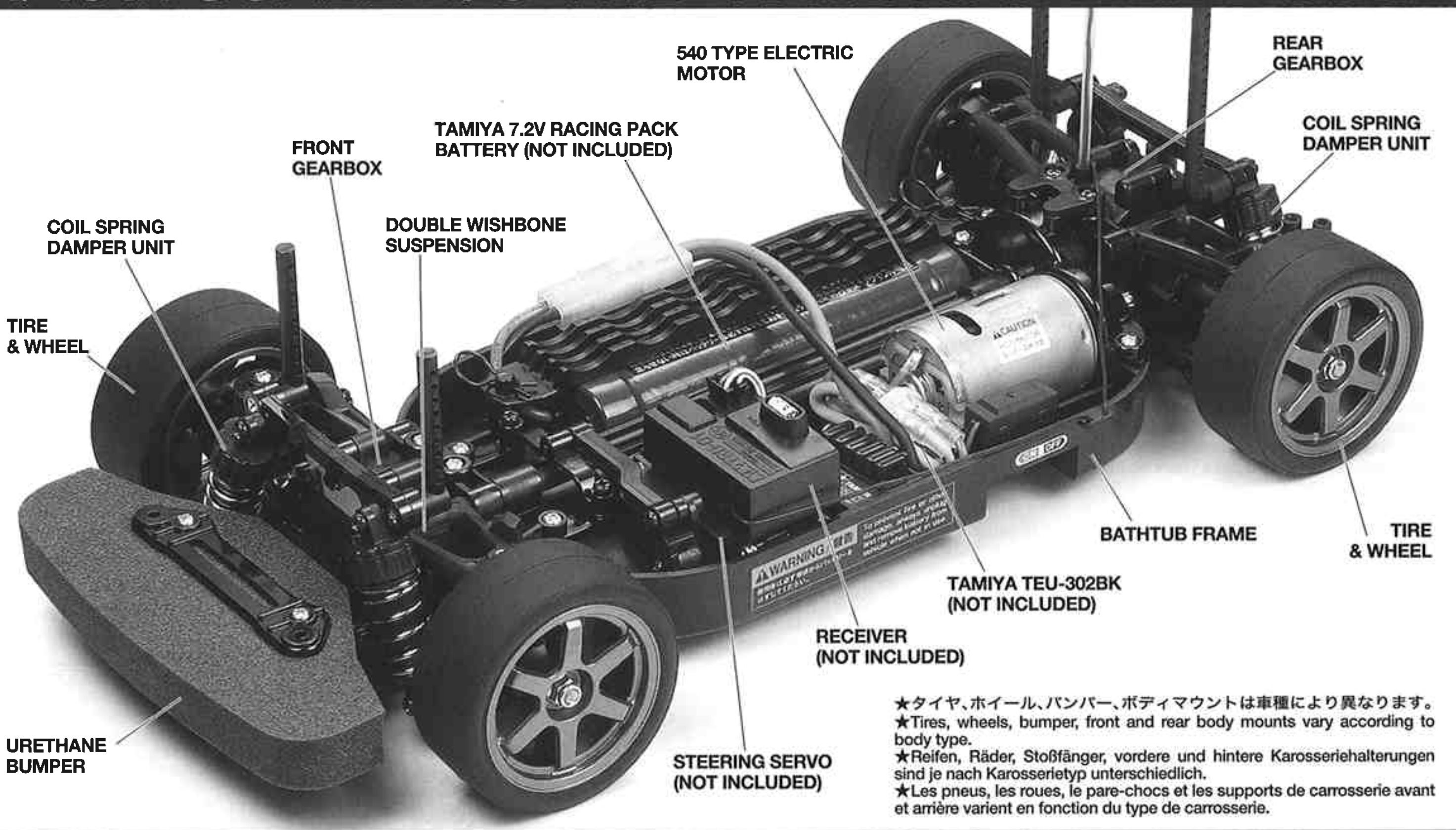

★タイヤ、ホイール、バンパー、ボディマウントは車種により異なります。
★Tires, wheels, bumper, front and rear body mounts vary according to body type.
★Reifen, Räder, Stoßfänger, vordere und hintere Karosseriehalterungen sind je nach Karosserietyp unterschiedlich.
★Les pneus, les roues, le pare-chocs et les supports de carrosserie avant et arrière varient en fonction du type de carrosserie.

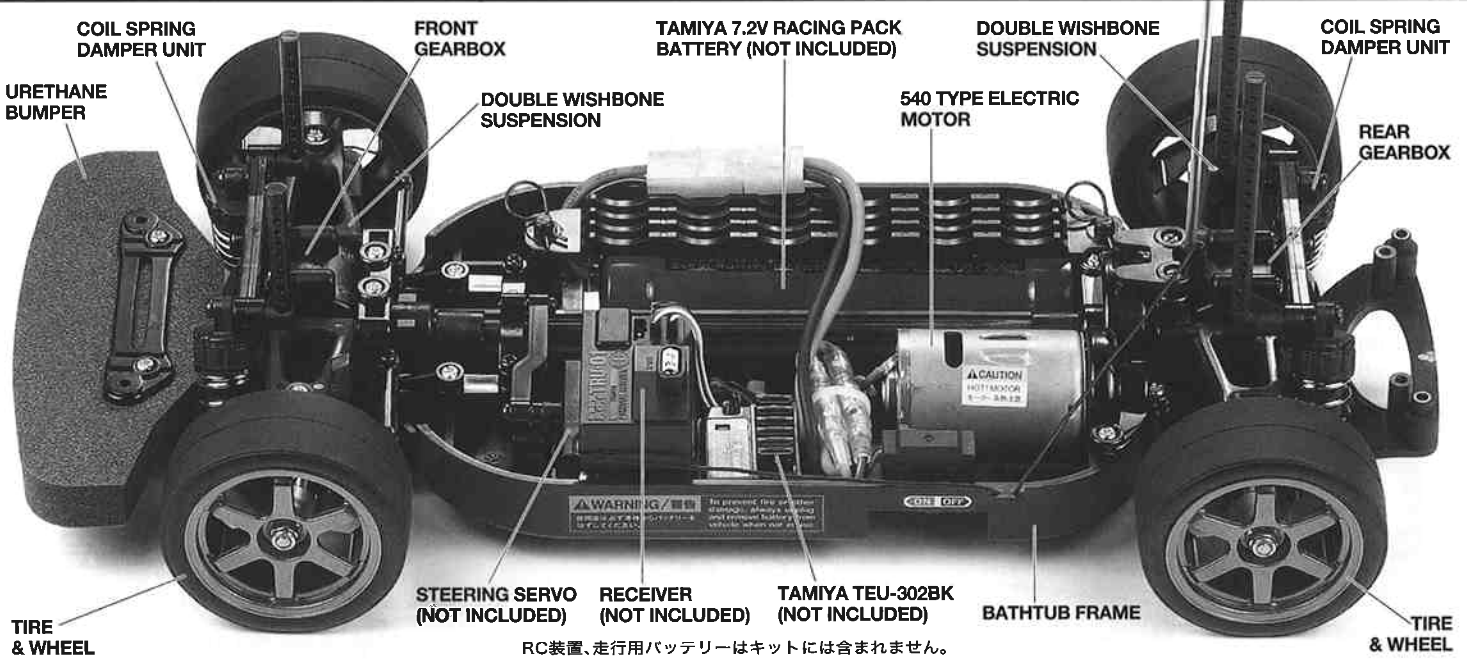

RC装置、走行用バッテリーはキットには含まれません。

TAMIYA, INC. 3-7, ONDAWARA, SHIZUOKA-CITY, JAPAN.

0205 ©2005 TAMIYA

TT-01 CHASSIS
SHAFT DRIVEN 4WD

●小学生や組み立てになれない方は、模型にくわしい方にお手伝いをお願いしてください。

組み立てる前に用意する物
ITEMS REQUIRED
ERFORDERLICHES ZUBEHÖR
OUTILLAGE NECESSAIRE

《ラジオコントロールメカ》
このRCカーには、タミヤ・エクスペックGT-Ｉプロポセット（ESC付き2チャンネルプロポ）をおすすめします。また、タミヤC.P.Rユニット（受信機とESC一体型）も使用できます。取り扱いについては、それぞれの説明書をご覧ください。
《走行用バッテリー・充電器》
このキットはタミヤ・バッテリー7.2Vカスタムパックおよびレーシングパック専用です。専用充電器とともにご用意ください。

《使用できるサーボの大きさ》
SUITABLE SERVO SIZE
GRÖSSE DER SERVOS
DIMENSIONS MAX DES SERVOS

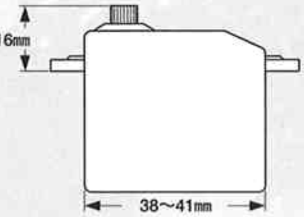

RADIO CONTROL UNIT
Tamiya EXPEC GT-I R/C system (2-channel R/C unit with electronic speed controller) is recommended for this model. Tamiya C.P.R. Unit (electronic speed controller with receiver) is also compatible.
★Refer to the instruction manual included with the R/C unit.
POWER SOURCE
This kit is designed to use a Tamiya 7.2V Custom Pack or Racing Pack. Charge battery according to manual supplied with battery.

RC-EINHEITEN
Das Tamiya EXPEC GT-I R/C System (2-Kanal RC-Einheit mit elektronischem Fahrregler) wird für dieses Modell empfohren. Die Tamiya C.P.R. Einheit (ein mit dem Empfänger kombinierter Fahrregler) kann ebenfalls verwendet werden.
★Beachten Sie sich bitte die der RC-Einheit beigefügte Gebrauchsanweisung.
STROMQUELLE
Für diesen Bausatz benötigt man den Tamiya 7,2V Custom Pack oder Racing Pack. Den Akku gemäß Anweisung aufladen.

RADIOCOMMANDE
L'ensemble Tamiya EXPEC GT-I (ensemble R/C 2 voies avec variateur électronique) est recommandé pour ce modèle. Un élément de réception C.P.R. Tamiya (combiné récepteur/variateur) est également utilisable.
★Se référer au manuel d'instructions de l'ensemble R/C.
BATTERIE DE PROPULSION
Le moteur qui équipe ce modèle peut être alimenté par un pack d'accus batterie Tamiya 7,2V Custom ou Racing. Charger le pack selon les indications du manuel du pack et du chargeur.

タミヤ·エクスペックGT-Ｉプロポ / ESC(FETアンプ)付き
Tamiya EXPEC GT-I 2-channel R/C system
Tamiya EXPEC GT-I 2-Kanal R/C System
Ensemble R/C Tamiya EXPEC GT-I 2 voies
（※ESCはエレクトロニック スピード コントローラーの略です。）

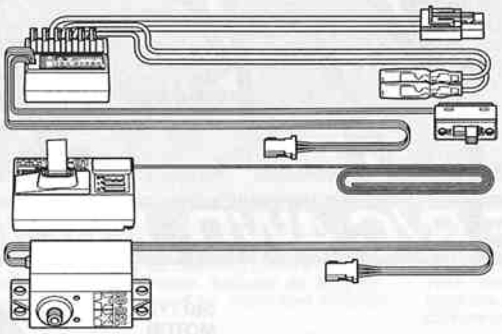

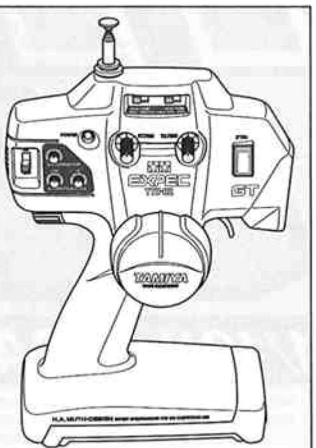

ESC(FETアンプ)付き２チャンネルプロポ
2-channel R/C unit with electronic speed controller
2-Kanal RC-Einheit mit elektronischem Fahrregler
Ensemble R/C 2 voies avec variateur électronique

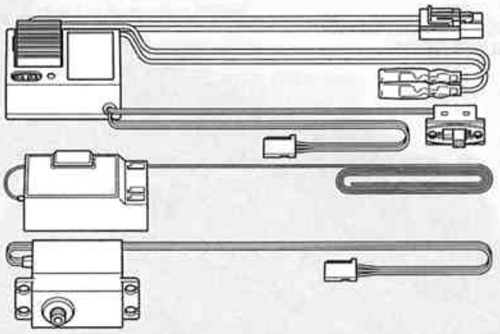

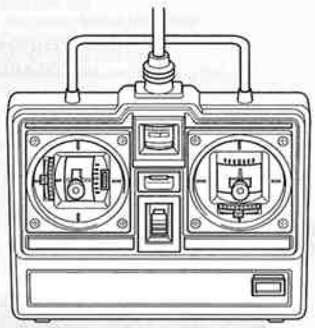

★ホイールタイプ送信機も選べます。
★Wheel type transmitter is also available.
★Ein Lenkrad-Sender kann auch verwendet werden.
★Un émetteur de type volant est également utilisable.

タミヤ・C.P.R.ユニット
Tamiya C. P. R. Unit
Tamiya C. P. R. Einheit
Elément de réception C. P. R. Tamiya

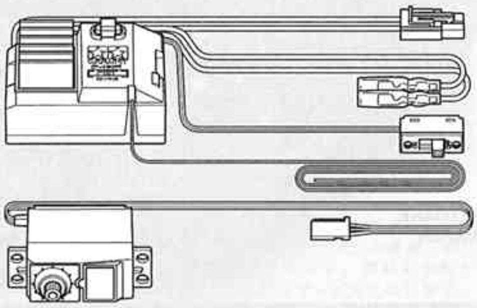

タミヤ7.2Vレーシングパック
Tamiya 7.2V Racing Pack
Tamiya 7,2V Racing Pack
Batterie Tamiya 7,2V Racing

7.2V専用充電器
Compatible charger
Geeignetes Ladegerät
Chargeur compatible

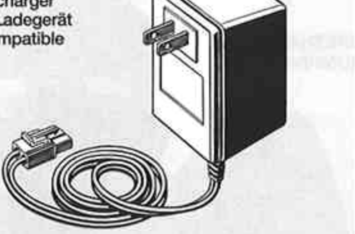

《用意する工具》 TOOLS RECOMMENDED / BENÖTIGTE WERKZEUGE / OUTILLAGE

＋ドライバー(大)
＋ Screwdriver (large)
＋ Schraubenzieher (groß)
Tournevis ＋ (grand)

＋ドライバー(小)
＋ Screwdriver (small)
＋ Schraubenzieher (klein)
Tournevis ＋ (petit)

ピンセット
Tweezers
Pinzette
Précelles

ラジオペンチ
Long nose pliers
Flachzange
Pinces à becs longs

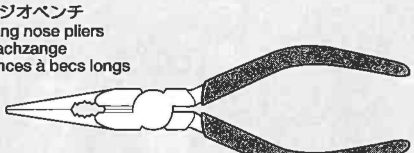

ニッパー
Side cutters
Seitenschneider
Pinces coupantes

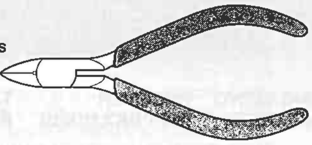

クラフトナイフ
Modeling knife
Modellbaumesser
Couteau de modéliste

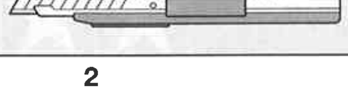

はさみ
Scissors
Schere
Ciseaux

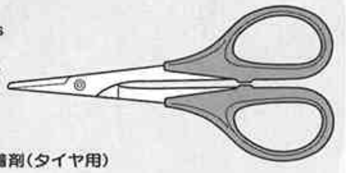

瞬間接着剤(タイヤ用)
Instant cement
Sekundenkleber
Colle rapide

★この他に、セロファンテープ、ヤスリや柔らかな布があると便利です。
★Cellophane tape, file and soft cloth will also assist in construction.
★Hilfreich für den Zusammenbau können sein: Tesafilm, Feile, weiches Tuch.
★Ruban adhésif, lime et chiffon doux seront également utiles.

●組み立てる前に説明図を必ずお読みください。また、保護者の方もお読みください。

●小さなお子様のいる場所での工作はおやめください。小さな部品やビニール袋を口に入れたりする危険があります。

●小学生やうまく組み立てられない方は、保護者の方やＲＣカーにくわしい方にお手伝いをお願いしてください。

●工具で固い物を切らないでください。刃が折れるなどの危険があります。

●色を塗る時や、接着剤を使う場合は必ず窓を開けて換気に注意してください。

●組み立てる時はまわりに注意してください。また、工具を振り回すようなことはやめてください。

CAUTION

●Read carefully and fully understand the instructions before commencing assembly. A supervising adult should also read the instructions if a child assembles the model.
●When assembling this kit, tools including knives are used. Extra care should be taken to avoid personal injury.
●Read and follow the instructions supplied with paints and/or cement, if used (not included in kit).
●Keep out of reach of small children. Children must not be allowed to put any parts in their mouths, or pull vinyl bag over their heads.

VORSICHT

●Bevor Sie mit dem Zusammenbau beginnen, sollten Sie alle Anweisungen gelesen und verstanden haben. Falls ein Kind das Modell zusammenbaut, sollte ein beaufsichtigender Erwachsener die Bauanleitung ebenfalls gelesen haben.
●Beim Zusammenbau dieses Bausatzes werden Werkzeuge einschließlich Messer verwendet. Zur Vermeidung von Verletzungen ist besondere Vorsicht angebracht.
●Wenn Sie Farben und/oder Kleber verwenden (nicht im Bausatz enthalten), beachten und befolgen Sie die dort beiliegenden Anweisungen.
●Bausatz von kleinen Kindern fernhalten. Verhüten Sie, daß Kinder irgendwelche Bauteile in den Mund nehmen oder Plastiktüten über den Kopf ziehen.

PRECAUTIONS

●Bien lire et assimiler les instructions avant de commencer l'assemblage. La construction du modèle par un enfant doit s'effectuer sous la surveillance d'un adulte.
●L'assemblage de ce kit requiert de l'outillage, en particulier des couteaux de modélisme. Manier les outils avec précaution pour éviter toute blessure.
●Lire et suivre les instructions d'utilisation des peintures et ou de la colle, si utilisées (non incluses dans le kit).
●Garder hors de portée des enfants en bas âge. Ne pas laisser les enfants mettre en bouche ou sucer les pièces, ou passer un sachet vinyl sur la tête.

[redacted]

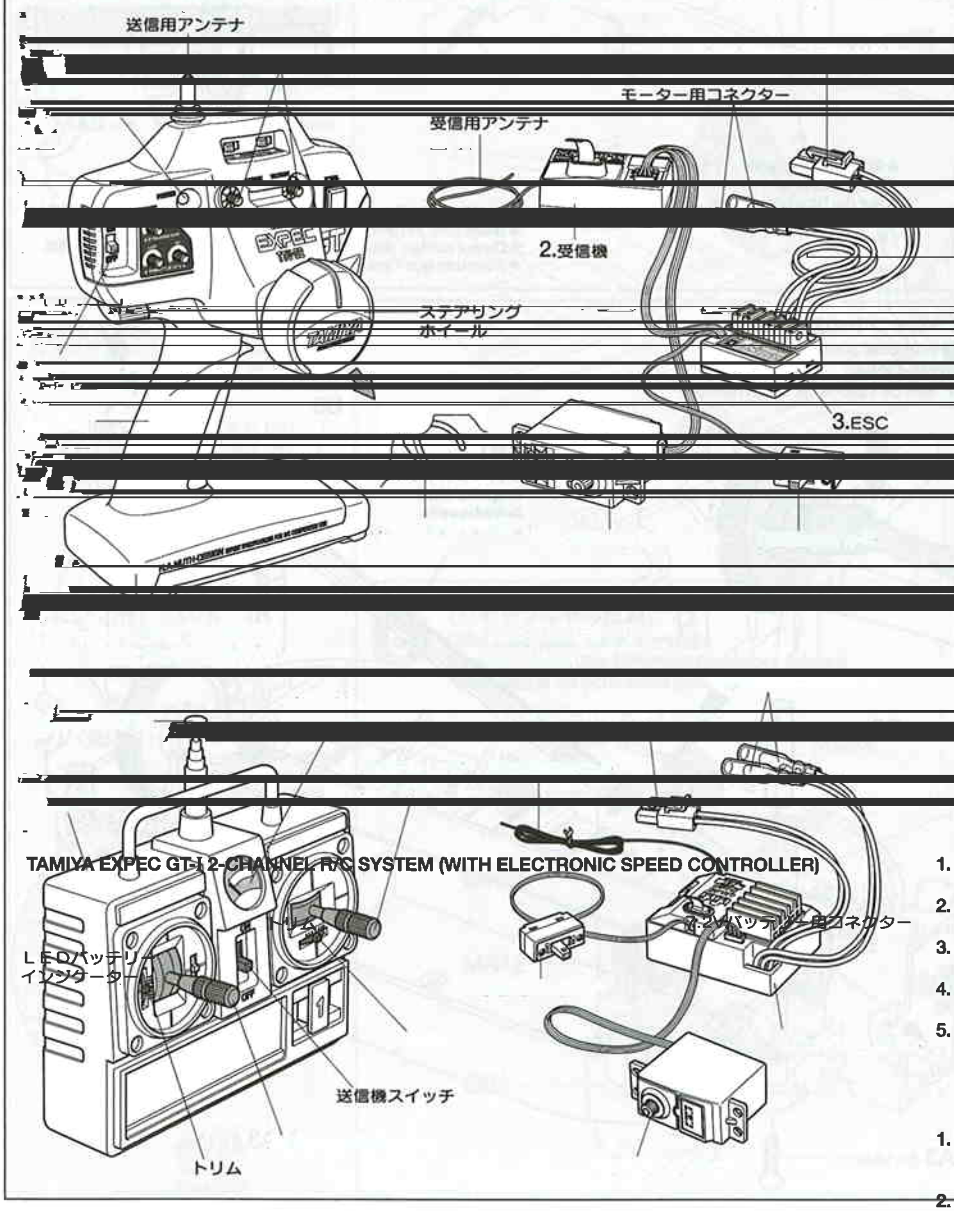

TAMIYA EXPEC GT-I 2-CHANNEL R/C SYSTEM (WITH ELECTRONIC SPEED CONTROLLER)

1. ●送信機＝コントロールボックスとなるもので、ステアリング、スロットルの操作を電波信号に変えて発信します。
2. ●受信機＝送信機からの電波を受け、それをアンプやサーボにつたえます。
3. ●ESC（FETアンプ）＝受信機が受けた電波信号を電気的な信号に変え、車のスピードをコントロールします。
4. ●C.P.R.ユニット＝FETアンプと受信機が一体となったものです。
5. ●ステアリングサーボ＝受信機が受けた電波信号を機械的な動きに変え、ハンドルを切ります。

COMPOSITION OF 2 CHANNEL R/C UNIT

1. ●Transmitter: Serves as control box. Steering wheel/stick and throttle trigger/stick movements are transformed into radio signals which are transmitted through the antenna.
2. ●Receiver: Accepts signals from the transmitter and converts them into pulses that operate the model's servo and

送信機スイッチ

★組み立てに入る前に説明図を最後までよく見て、全体の流れをつかんでください。
★お買い求めの際、また組み立ての前には必ず内容をお確めください。万一不良部品、不足部品などありました場合には、お買い求めの販売店にご相談ください。
★小さなビス、ナット類が多く、よく似た形の部品もあります。図をよく見てゆっくり確実に組んでください。金具部品は少し多目に入っています。予備として使ってください。

グリス このマークはグリスを塗る部分に指示しました。必ず、グリスアップして、組みこんでください。

★Study the instructions thoroughly before assembly.
★There are many small screws, nuts and similar parts. Assemble them carefully referring to the drawings. To prevent trouble and finish the model with good performance, it is necessary to assemble each step exactly as shown.

Apply grease to the places shown by this mark.
Apply grease first, then assemble.

★Vor Baubeginn die Bauanleitung genau durchlesen.
★Viele kleine Schrauben und Muttern etc. müssen genau der Anleitung nach eingebaut werden. Exaktes Bauen bringt ein gutes Modell mit bester Leistung.

Stellen mit diesem Zeichen erst fetten, dann zusammenbauen.

★Assimilez les instructions parfaitement avant l'assemblage.
★Il y a beaucoup de petites vis, d'écrous et de pièces similaires. Les assembler soigneusement en se référant aux dessins. Pour éviter les erreurs suivre les stades du montage dans l'ordre indiqué.

Graisser les endroits indiqués par ce symbole.
Graisser d'abord, assembler ensuite.

※の部品はキットには含まれていません。
Parts marked ※ are not included in kit.
Teile mit ※ sind im Bausatz nicht enthalten.
Les pièces marquées ※ ne sont pas incluses dans le kit.

A ①～⑩

袋詰Aを使用します
BAG A / BEUTEL A / SACHET A

①

MA9 ×1 2×10㎜シャフト
Shaft
Achse
Axe

RB1 ×1 1150プラベアリング
Plastic bearing
Plastik-Lager
Palier en plastique

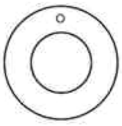

GB2 ×1
スパーギヤストッパー
Spur gear stopper
Stirnrad-Mitnehmer
Cale de pignon intermédiaire

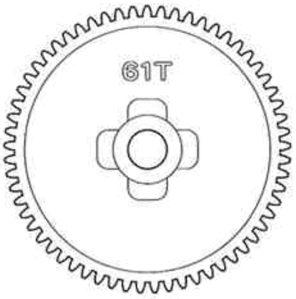

GB5 ×1
61Tスパーギヤ
61T Spur gear
61Z Stirnradgetriebe
Pignon intermédiaire 61 dents

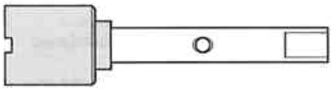

SB2 ×1
リヤプロペラジョイント
Rear propeller joint
Hinteres Antriebs-Gelenk
Accouplement d'arbre de transmission arrière

②

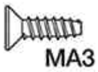

MA3 ×2
3×10㎜皿タッピングビス
Tapping screw
Schneidschraube
Vis taraudeuse

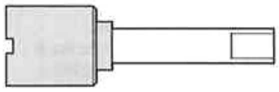

SB3 ×1
フロントプロペラジョイント
Front propeller joint
Vonderes Antriebs-Gelenk
Accouplement d'arbre de transmission avant

タミヤニュースを読もう

タミヤニュースはモデル作りの情報誌として多くの方に愛読されています。ご希望の方は模型店でおたずね下さい。当社より定期購読する方法もあります。

① 《スパーギヤの取り付け》
Attaching spur gear
Einbau des Stirnrads
Fixation du pignon intermédiaire

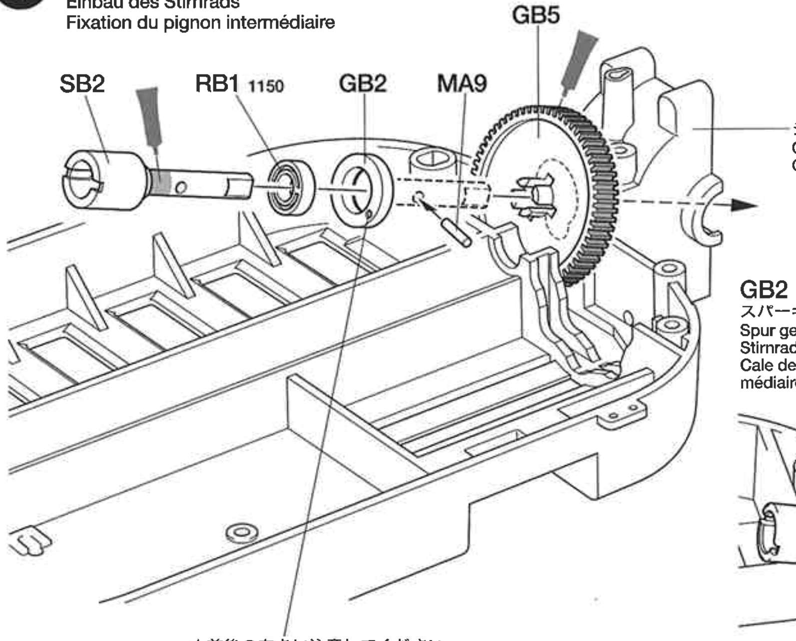

★前後の向きに注意してください。
★Note direction.
★Auf die Richtung achten.
★Noter le sens.

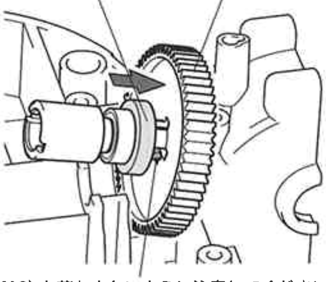

★2×10㎜シャフト（MA9）を落とさないように注意してください。
★Make sure 2x10mm (MA9) shaft does not fall off.
★Darauf achten, dass die 2x10mm (MA9) Achse nicht herausfällt.
★S'assurer que l'axe 2x10mm (MA9) ne tombe pas.

② 《プロペラシャフトの取り付け》
Attaching propeller shaft
Antriebswelle-Einbau
Mise en place de l'arbre de transmission

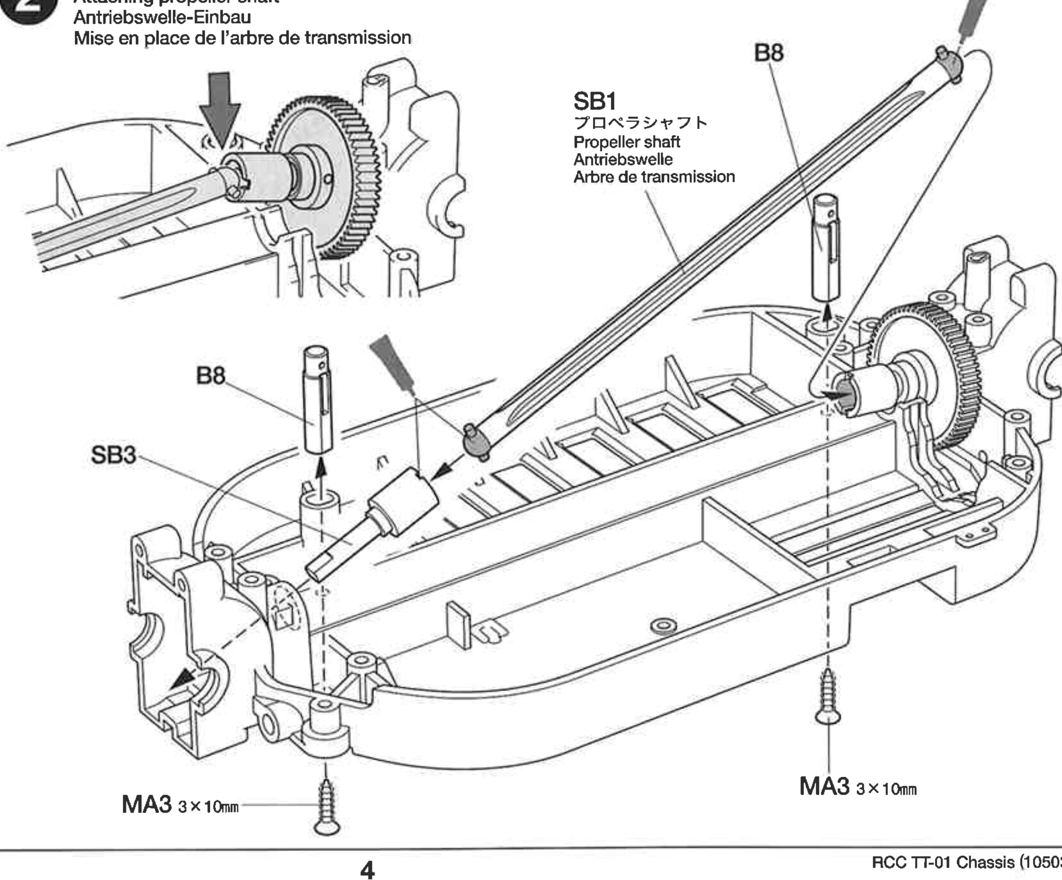

3

MA4 ×2 3×6㎜丸ビス
Screw
Schraube
Vis

MA5 ×1 3㎜イモネジ
Grub screw
Madenschraube
Vis pointeau

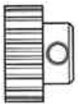

MA10 ×1 19Tピニオンギヤ
19T Pinion gear
19Z Motorritzel
Pignon moteur 19 dents

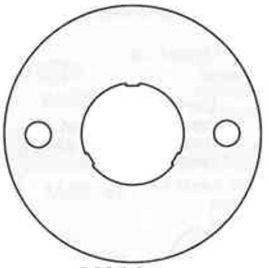

MA14 ×1 モータープレート
Motor plate
Motor-Platte
Plaquette-moteur

4

MA2 ×4 3×10㎜タッピングビス
Tapping screw
Schneidschraube
Vis taraudeuse

5

MA6 ×3 2×8㎜タッピングビス
Tapping screw
Schneidschraube
Vis taraudeuse

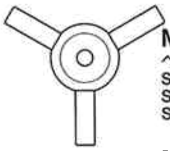

MA11 ×1
ベベルシャフト
Star shaft
Stern-Achse
Support de satellite

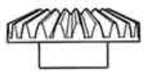

MA12 ×2
ベベルギヤ（大）
Large bevel gear
Kegelrad groß
Grand pignon conique

MA13 ×3
ベベルギヤ（小）
Small bevel gear
Kegelrad klein
Petit pignon conique

GB3 ×1 デフキャリア
Differential gear case
Differentialgehäuse
Carter de différentiel

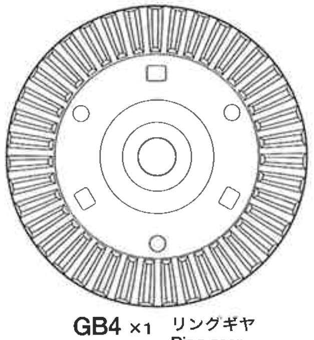

GB4 ×1 リングギヤ
Ring gear
Tellerrad
Couronne

3 《モーターの組み立て》
Attaching motor parts
Befestigung der Motor-Anbauteile
Fixation des pièces du moteur

★ゴムチューブを取り外します。
★Remove rubber tubing.
★Gummischlauch entfernen.
★Enlever le tube en caoutchouc.

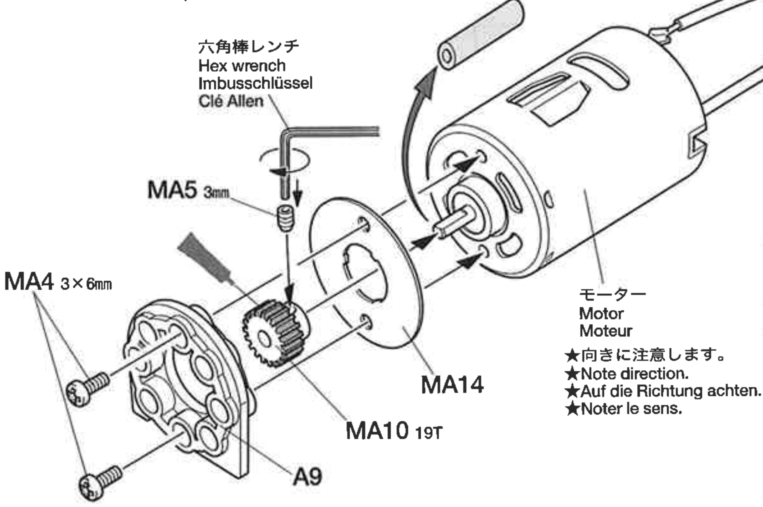

★向きに注意します。
★Note direction.
★Auf die Richtung achten.
★Noter le sens.

★シャフトの平らな部分にしめ込みます。
★Firmly tighten on shaft flat.
★Auf der flachen Seite des Schaftes festziehen.
★Bloquer sur le méplat de l'arbre.

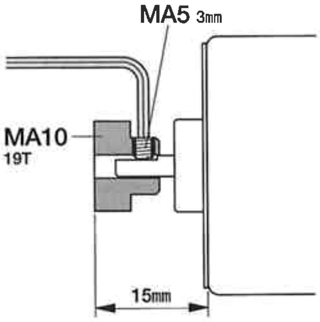

4 《モーターの取り付け》
Attaching motor
Motor-Einbau
Fixation du moteur

★コードの端子部分を曲げます。
★Bend terminals as shown.
★Anschlußkabel wie abgebildet biegen.
★Orienter les câbles comme indiqué.

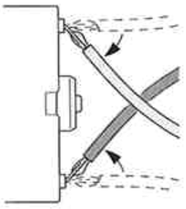

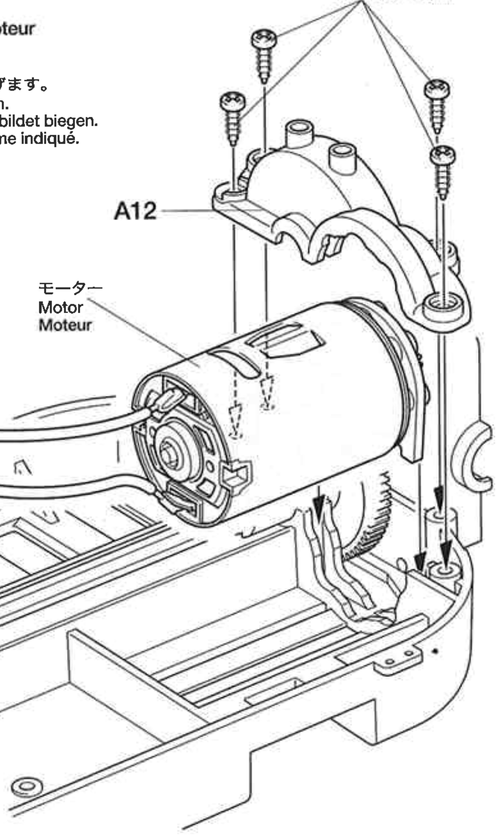

《ギヤ比》
Gear ratio
Getriebeübersetzung
Rapport de pignonerie

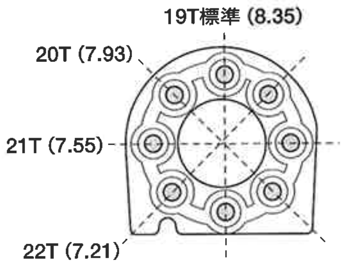

★別売のピニオンギヤ（SP.356,357）に交換することでギヤ比を変えることができます。この時A9とモーターを止める位置が違うので上図を参考に取り付けてください。またピニオンを交換する場合、必ずフルベアリング（OP.497）にしてください。
★You can change gear ratio using (50356, 50357) optional pinion gear set (available separately). When using optional pinion gear set, adjust motor position referring to the illustration above and attach ball bearing set (53497).
★Bei Verwendung des (getrennt erhältlichen) Zusatz-Ritzelsets (50356, 50357) kann die Getriebeübersetzung geändert werden. Wird vom Zusatz-Ritzelset Gebrauch gemacht, ist die Motorposition entsprechend obiger Abbildung einzustellen und das Kugellager-Set (53497) einzubauen.
★Vous pouvez changer le rapport de pignonerie en utilisant les sets (50356, 50357) de pignons optionnels (disponibles séparément). Lors de l'utilisation de ces pièces, régler la position du moteur en se référant à l'illustration ci-dessus et employer les roulements à billes du set 53497.

5 《リヤデフギヤの組み立て》
Differential gear assembly (rear)
Zusammenbau des Differentialgetriebes (hinten)
Assemblage du différentiel (arrière)

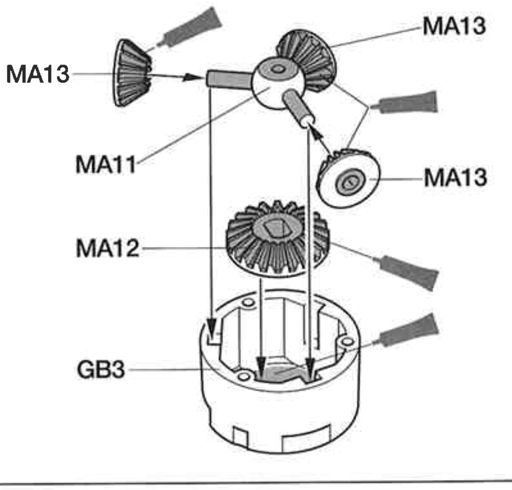

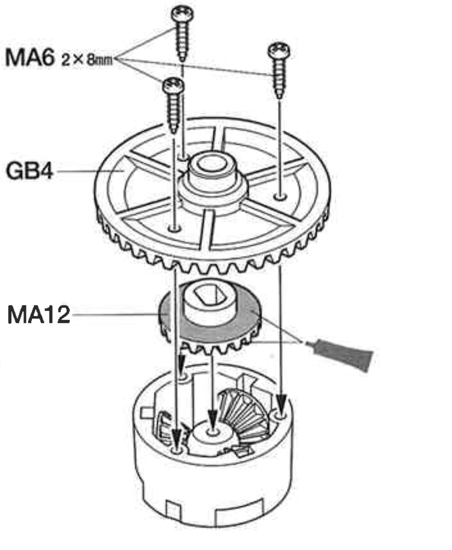

6

3×12㎜タッピングビス
Tapping screw
Schneidschraube
Vis taraudeuse
MA1 ×2

RB1 ×1
1150プラベアリング
Plastic bearing
Plastik-Lager
Palier en plastique

RB2 ×2
1280メタル
Metal bearing
Metall-Lager
Palier en métal

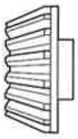

GB1 ×1
ベベルピニオンギヤ
Bevel pinion gear
Kegelritzel
Pignon conique

《ギヤケースの組み立て方》
Gear case assembly
Zusammenbau des Getriebegehäuses
Assemblage du carter

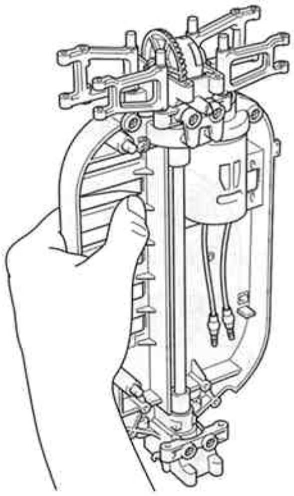

★アームやギヤを取り付ける時は図のようにシャーシを立てておこなうと楽に作業ができます。
★During some steps, standing chassis lengthwise makes assembly easier.
★Bei manchen Bauschritten macht senkrechtes Aufstellen des Chassis die Montage einfacher.
★Au cours de certaines étapes, tenir le châssis verticalement rend l'assemblage plus facile.

6 《リヤデフギヤの取り付け》
Attaching differential gear (rear)
Einbau des Differentialgetriebes (hinten)
Installation du différentiel (arrière)

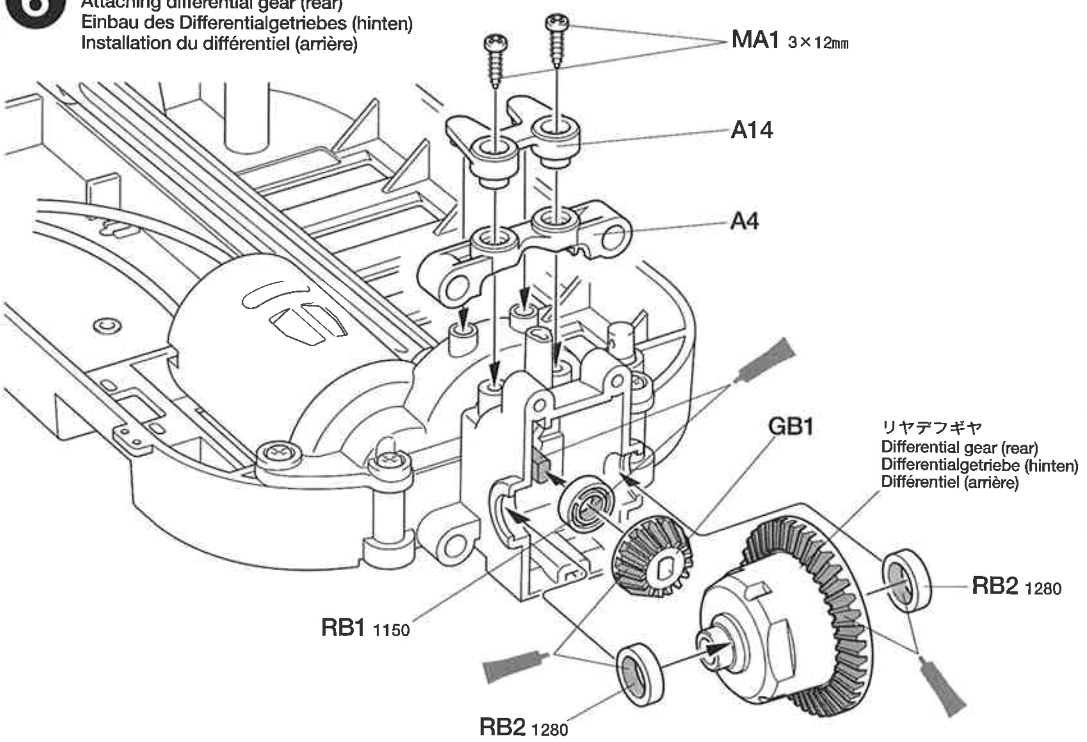

7

3×12㎜タッピングビス
Tapping screw
Schneidschraube
Vis taraudeuse
MA1 ×2

7 《リヤアームの取り付け》
Attaching rear arms
Anbringung der hinteren Arme
Fixation des triangles arrière

★リヤアーム（B4、B14）は図をよく見て形、向きに注意して取り付けてください。
★Note direction and shape of rear arms (B4 and B14).
★Auf Richtung und Aussehen der hinteren Arme (B4 und B14) achten.
★Noter le sens et la forme des triangles arrière (B4 et B14).

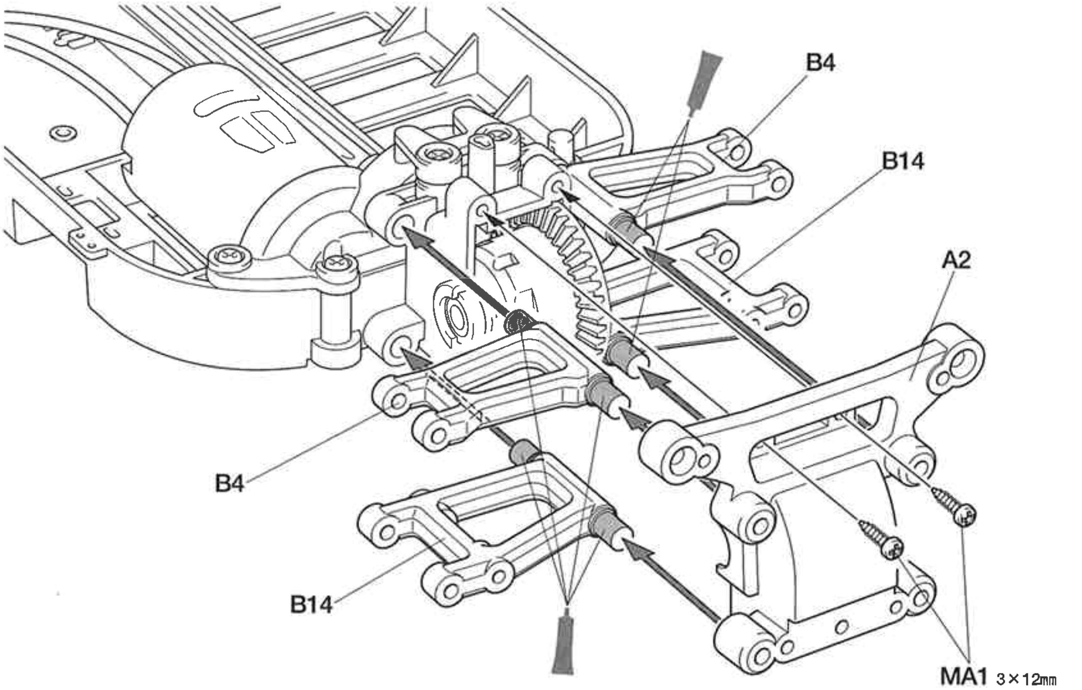

8

RB1 ×2
1150プラベアリング
Plastic bearing
Plastik-Lager
Palier en plastique

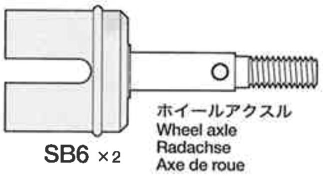

ホイールアクスル
Wheel axle
Radachse
Axe de roue
SB6 ×2

8 《リヤアクスルの組み立て》
Rear axles
Hinterachsen
Essieux arrière

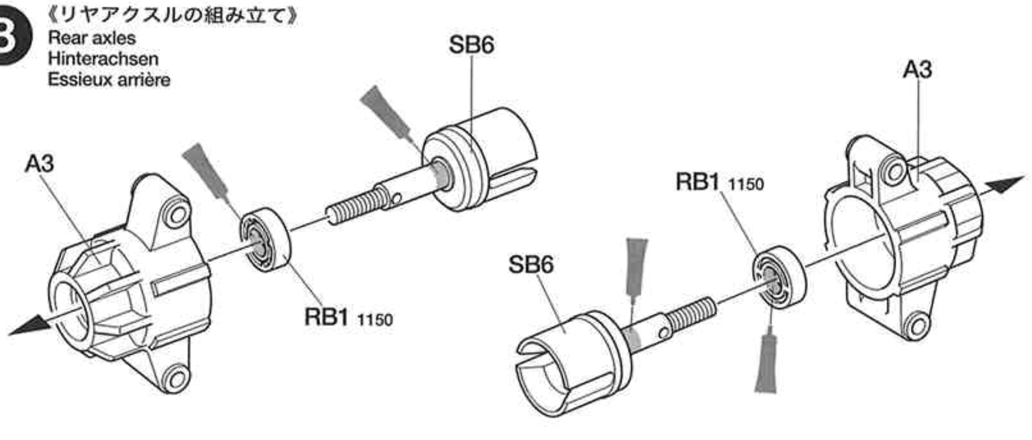

9

MA2 ×3
3×10㎜タッピングビス
Tapping screw
Schneidschraube
Vis taraudeuse

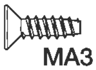

MA3 ×2
3×10㎜皿タッピングビス
Tapping screw
Schneidschraube
Vis taraudeuse

10

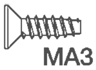

MA3 ×2
3×10㎜皿タッピングビス
Tapping screw
Schneidschraube
Vis taraudeuse

MA7 ×2
3×32㎜スクリューピン
Screw pin
Schraubzapfen
Cheville à vis

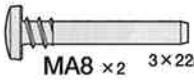

MA8 ×2
3×22㎜スクリューピン
Screw pin
Schraubzapfen
Cheville à vis

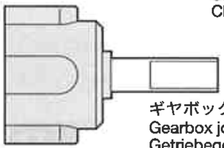

SB4 ×2
ギヤボックスジョイント
Gearbox joint
Getriebegehäuse-Gelenk
Accouplement de pont

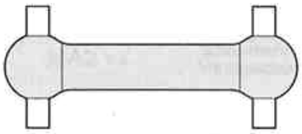

SB5 ×2
ドライブシャフト
Drive shaft
Achswelle
Arbre d'entraînement

9 《リヤバンパーの取り付け》

Attaching rear bumper
Einbau des hinteren Stoßfängers
Fixation du pare-chocs arrière

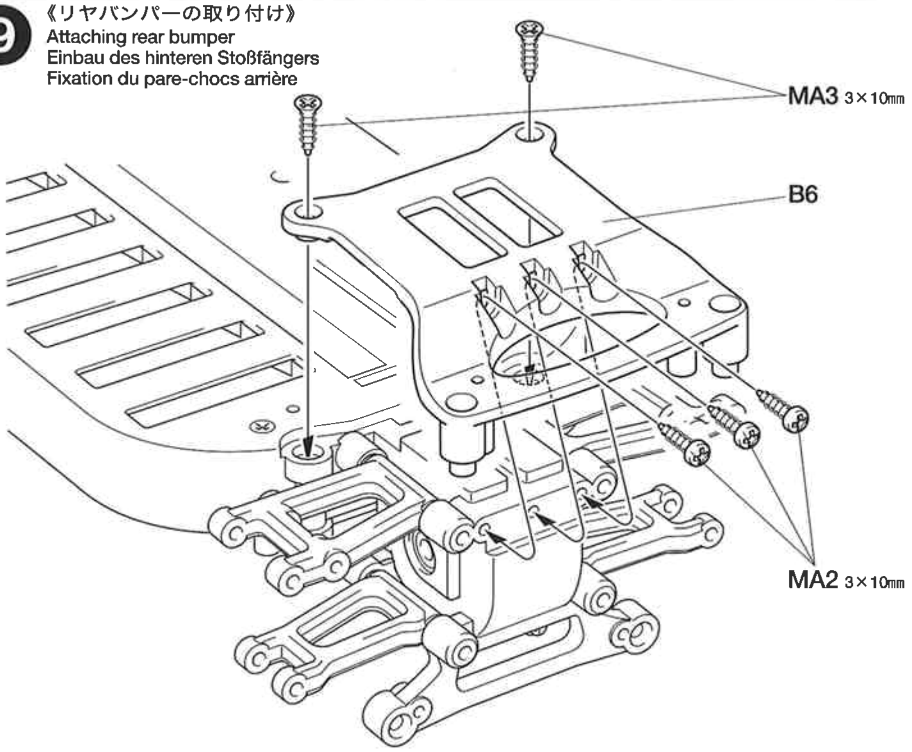

10 《リヤアクスルの取り付け》

Attaching rear axles
Hinterachsen-Einbau
Fixation des essieux arrière

★ボディマウントB2、B5はボディにあわせて選びます。ボディ説明図を参考にしてください。
★Attach body mounts B2 or B5 depending on the body you use.
★Die Karosseriehalterungen B2 oder B5 je nach verwendeter Karosserie anbringen.
★Fixer les supports de carrosserie B2 ou B5 selon la carrosserie utilisée.

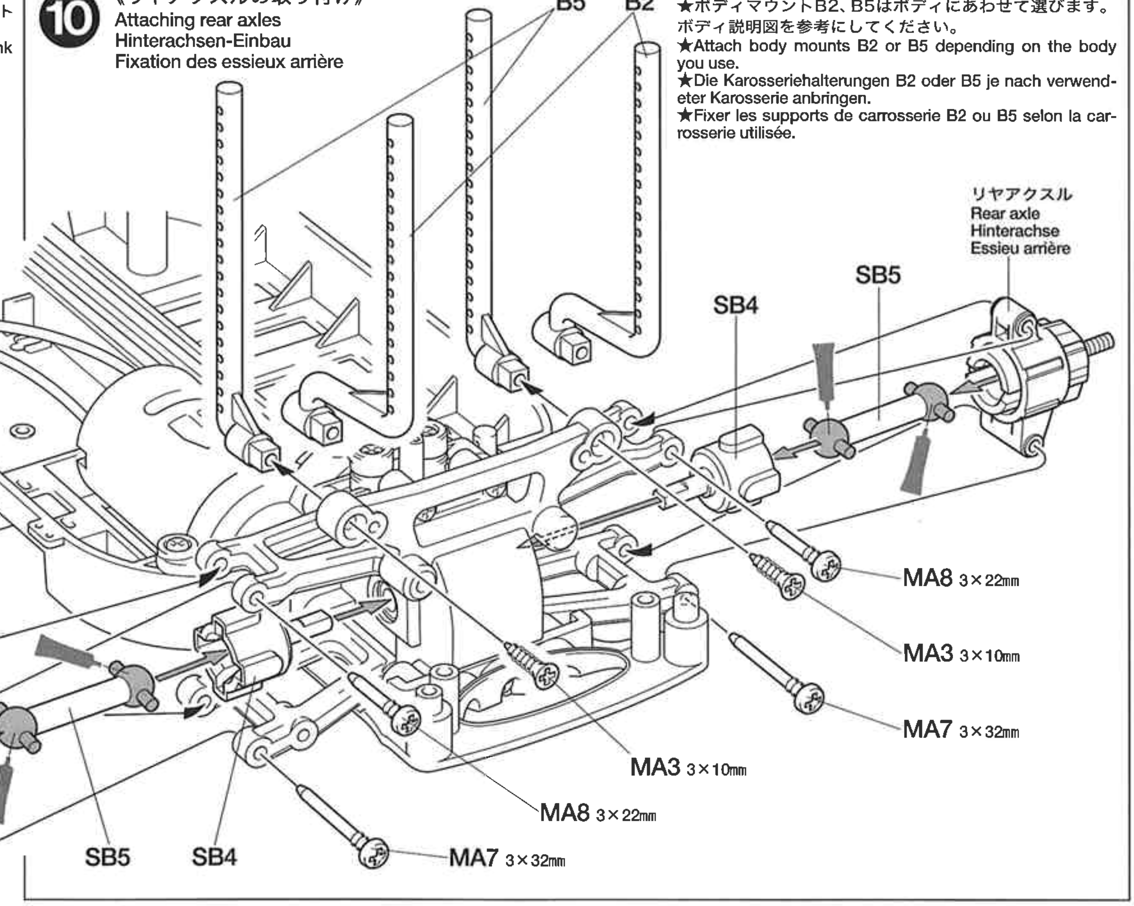
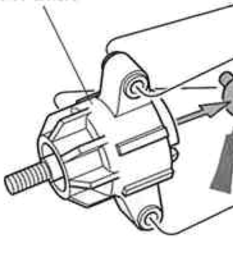

B

11 ~ 23
袋詰Bを使用します
BAG B / BEUTEL B / SACHET B

11 《フロントアームの組み立て》

Front arms
Vordere Arme
Triangles avant

★図のようにP7にグリスを付け、B9、B10に押し込みます。
★Apply grease to P7 and press into B9 and B10.
★Auf P7 Fett auftragen und es jeweils in B9 und B10 eindrücken.
★Appliquer de la graisse sur P7 puis emboîter dans les bras B9 et B10.

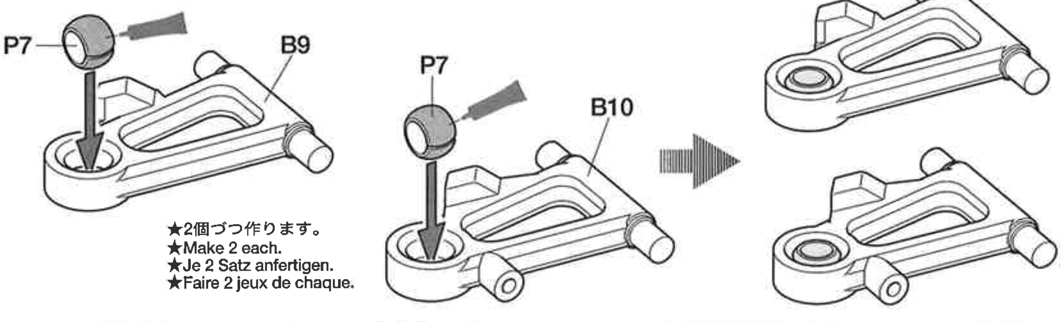

★2個づつ作ります。
★Make 2 each.
★Je 2 Satz anfertigen.
★Faire 2 jeux de chaque.

タミヤRCガイドブック

ラジオコントロールモデルをより楽しむ方へのガイドブックです。RCの基本的な知識、競技の仕方等詳しく解説、ご希望の方は模型店におたずね下さい。

タミヤの総合カタログ

タミヤの全商品を掲載した総合カタログは年に一回発行。ご希望の方は模型店でおたずね下さい。

12

2×8㎜タッピングビス
Tapping screw
Schneidschraube
Vis taraudeuse
MA6 ×3

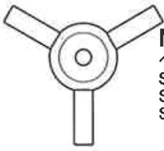

MA11 ×1
ベベルシャフト
Star shaft
Stern-Achse
Support de satellite

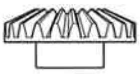

MA12 ×2
ベベルギヤ（大）
Large bevel gear
Kegelrad groß
Grand pignon conique

MA13 ×3
ベベルギヤ（小）
Small bevel gear
Kegelrad klein
Petit pignon conique

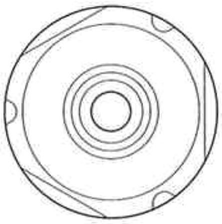

GB3 ×1
デフキャリア
Differential gear case
Differentialgehäuse
Carter de différentiel

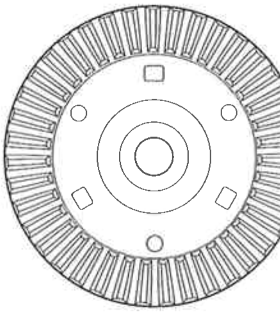

GB4 ×1
リングギヤ
Ring gear
Tellerrad
Couronne

12 《フロントデフギヤの組み立て》

Differential gear assembly (front)
Zusammenbau des Differentialgetriebes (vorne)
Assemblage du différentiel (avant)

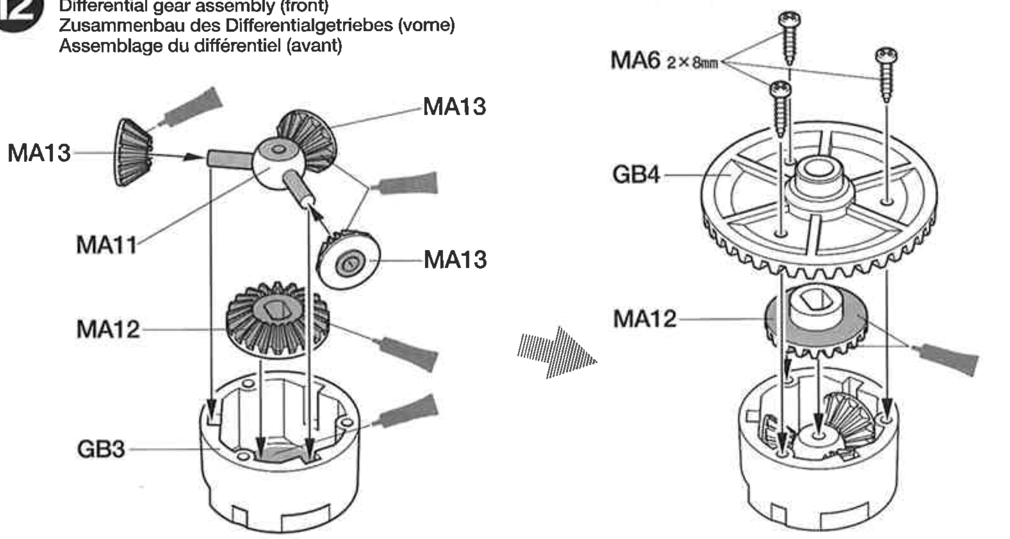

13

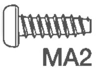

3×10㎜タッピングビス
Tapping screw
Schneidschraube
Vis taraudeuse
MA2 ×2

RB1 ×2
1150プラベアリング
Plastic bearing
Plastik-Lager
Palier en plastique

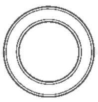

RB2 ×2
1280メタル
Metal bearing
Metall-Lager
Palier en métal

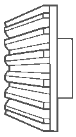

GB1 ×1
ベベルピニオンギヤ
Bevel pinion gear
Kegelritzel
Pignon conique

13 《フロントデフギヤの取り付け》

Attaching differential gear (front)
Einbau des Differentialgetriebes (vorne)
Installation du différentiel (avant)

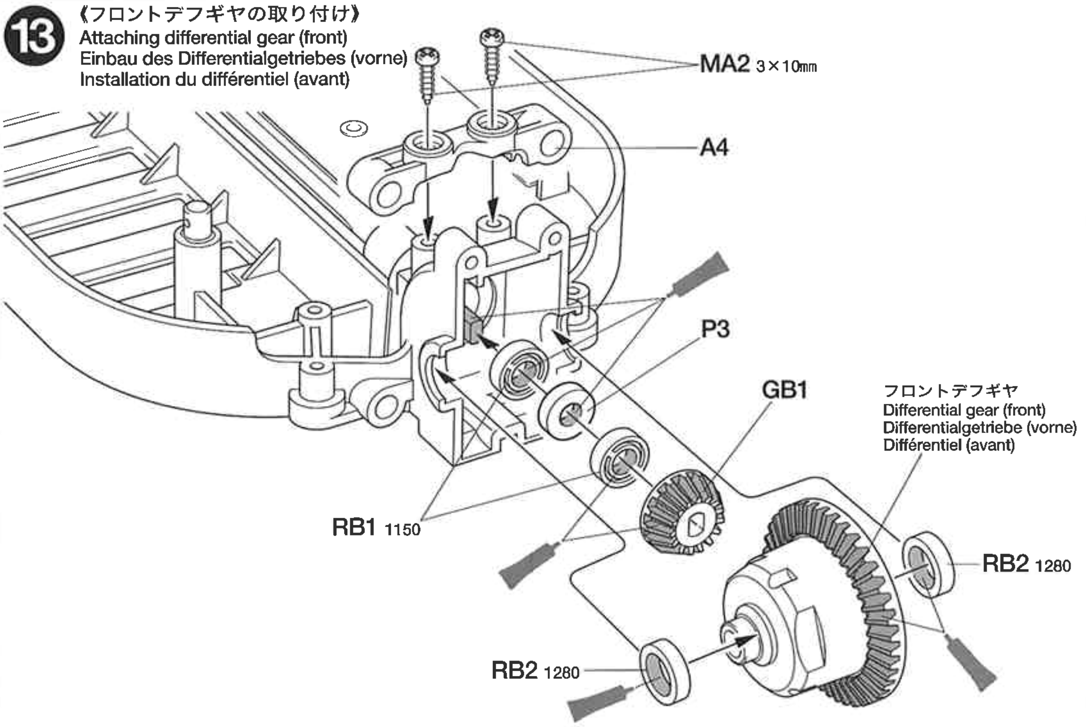

14

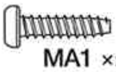

3×12㎜タッピングビス
Tapping screw
Schneidschraube
Vis taraudeuse
MA1 ×2

14 《フロントアームの取り付け》

Attaching front arms
Anbringung der vorderen Arme
Fixation des triangles avant

★フロントアーム（B9、B10）は図をよく見て形、向きに注意して取り付けてください。
★Note direction and shape of front arms (B9 and B10).
★Auf Richtung und Aussehen der vorderen Arme (B9 und B10) achten.
★Noter le sens et la forme des triangles avant (B9 et B10).

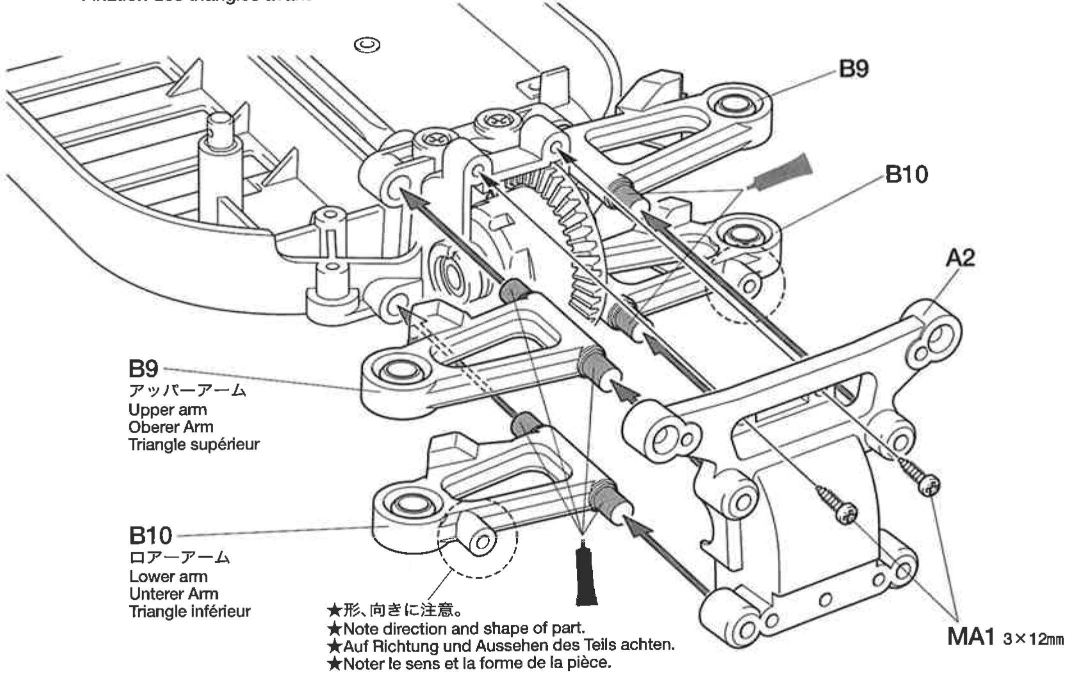

★形、向きに注意。
★Note direction and shape of part.
★Auf Richtung und Aussehen des Teils achten.
★Noter le sens et la forme de la pièce.

15

MA2 ×3

3×10㎜タッピングビス
Tapping screw
Schneidschraube
Vis taraudeuse

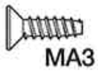

MA3 ×2

3×10㎜皿タッピングビス
Tapping screw
Schneidschraube
Vis taraudeuse

15 《フロントバンパーの取り付け》
Attaching front bumper
Einbau des vorderen Stoßfängers
Fixation du pare-chocs avant

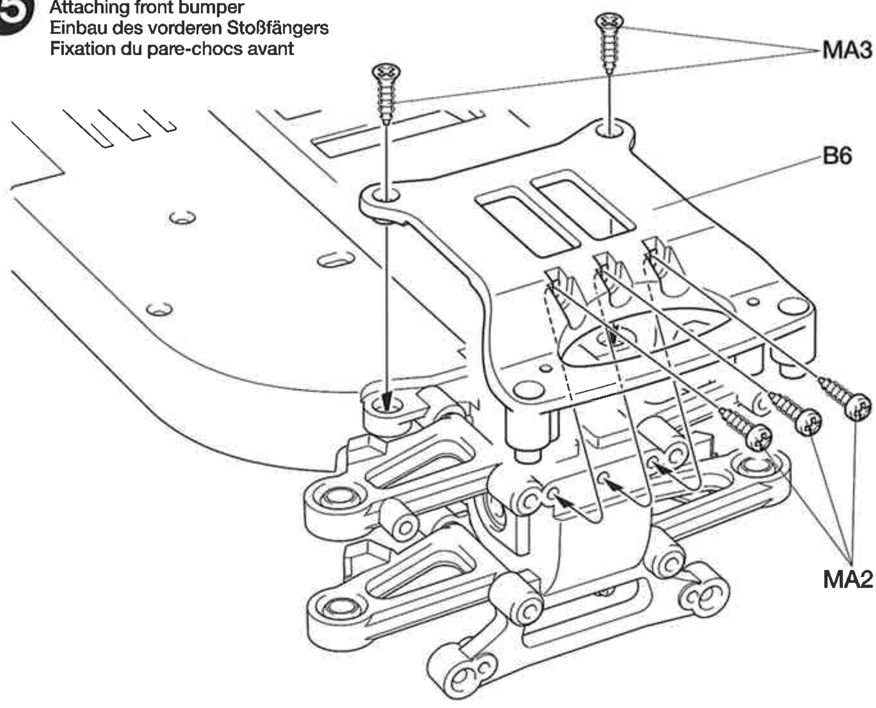

16

RB1 ×2

1150プラベアリング
Plastic bearing
Plastik-Lager
Palier en plastique

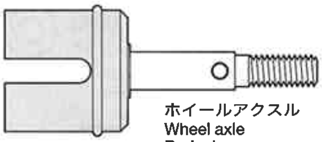

SB6 ×2

ホイールアクスル
Wheel axle
Radachse
Axe de roue

16 《フロントアップライトの組み立て》
Front uprights
Vordere Achsschenkel
Fusées avant

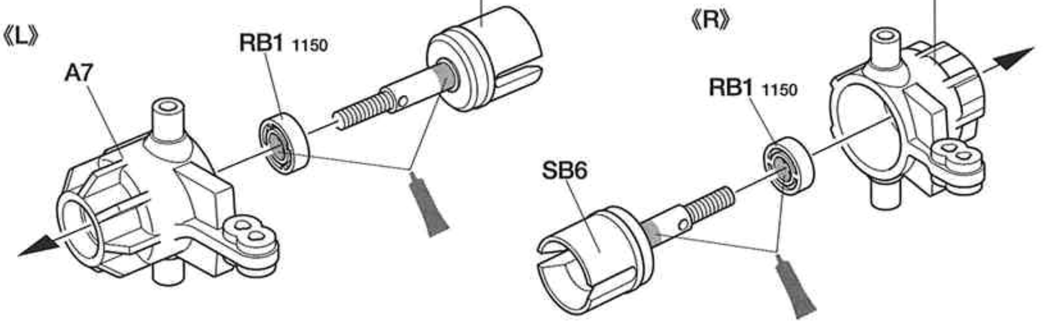

17

MA2 ×4

3×10㎜タッピングビス
Tapping screw
Schneidschraube
Vis taraudeuse

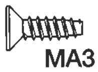

MA3 ×2

3×10㎜皿タッピングビス
Tapping screw
Schneidschraube
Vis taraudeuse

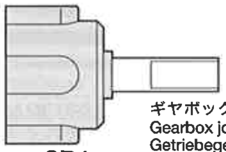

SB4 ×2

ギヤボックスジョイント
Gearbox joint
Getriebegehäuse-Gelenk
Accouplement de pont

SB5 ×2

ドライブシャフト
Drive shaft
Achswelle
Arbre d'entraînement

17 《フロントアップライトの取り付け》
Attaching front uprights
Einbau der vorderen Achsschenkel
Installation des fusées avant

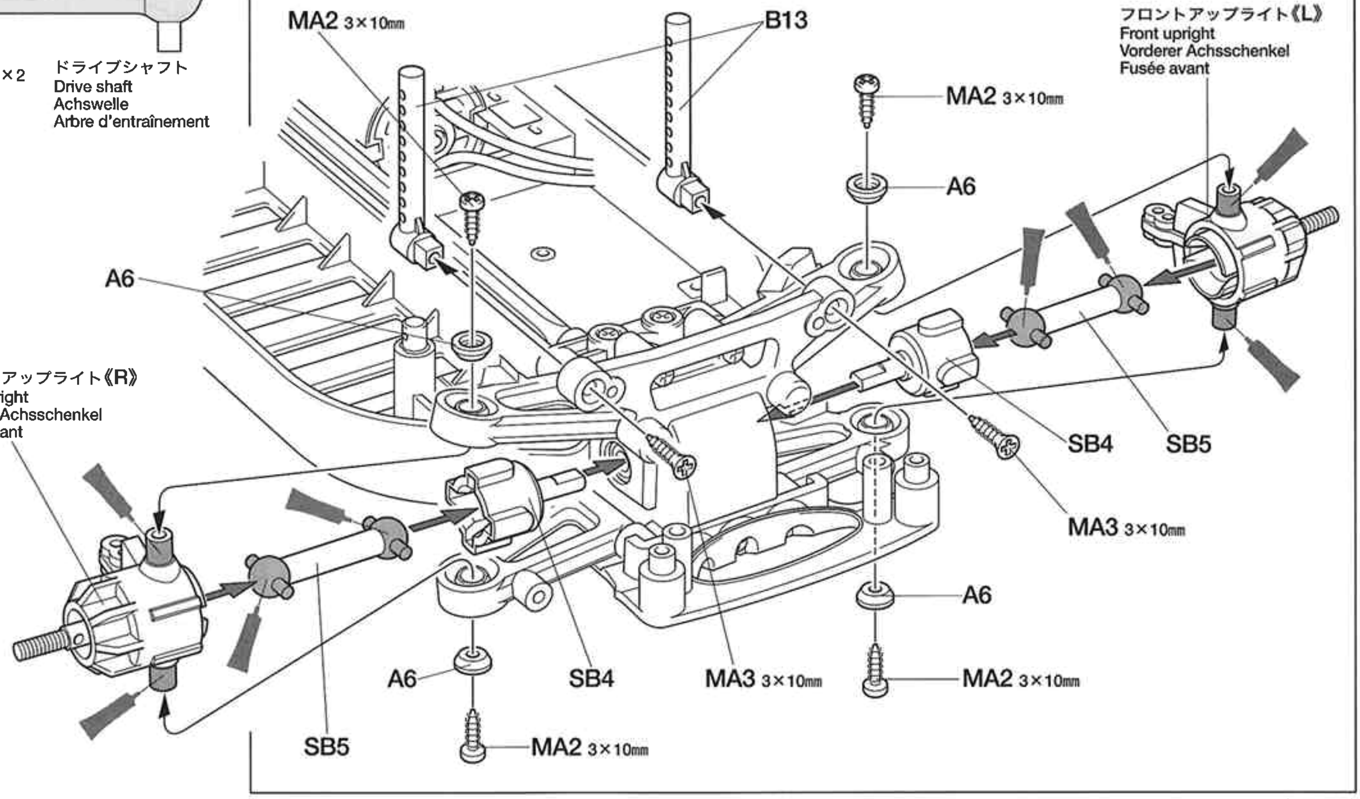

18

MB4 ×4 コイルスプリング
Coil spring
Spiralfeder
Ressort hélicoïdal

19

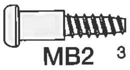

MB2 ×8 3×14㎜段付タッピングビス
Step screw
Paßschraube
Vis décolletée

20

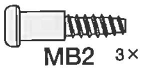

MB2 ×2 3×14㎜段付タッピングビス
Step screw
Paßschraube
Vis décolletée

TAMIYA CRAFT TOOLS

良い工具選びは傑作づくりのための第一歩。本格派をめざすモデラーにふさわしいタミヤクラフトツール。耐久性も高く、使いやすい高品質な工具です。

SIDE CUTTER for PLASTIC
精密ニッパー
(プラスチック用)

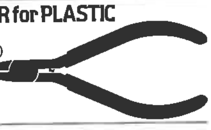

ITEM 74001

LONG NOSE w/CUTTER
ラジオペンチ

ITEM 74002

ANGLED TWEEZERS
ツル首ピンセット

ITEM 74003

(+)SCREWDRIVER-L
プラスドライバー L(5×100)

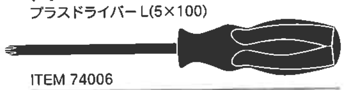

ITEM 74006

(+)SCREWDRIVER-M
プラスドライバー M(4×75)

ITEM 74007

CRAFT KNIFE
クラフトカッター

ITEM 74013

CERAMIC GREASE
タミヤセラミックグリス

ファインセラミックの原料として使われるボロンナイトライドの微粒子を配合した高性能グリスです。特に樹脂パーツに効果的。ギヤや軸受け、ジョイント部分などにつけて動きをなめらかにし、摩耗をおさえます。

This is a very effective ceramic grease formulated with Boron Nitride and is ideal for lubricating all gears, bearings and joints on radio control cars. Reduces friction and prolongs life of parts.

18 《ダンパーの組み立て》
Damper assembly
Zusammenbau des Dämpfers
Assemblage des amortisseurs

★4個作ります。
★Make 4.
★4 Satz anfertigen.
★Faire 4 jeux.

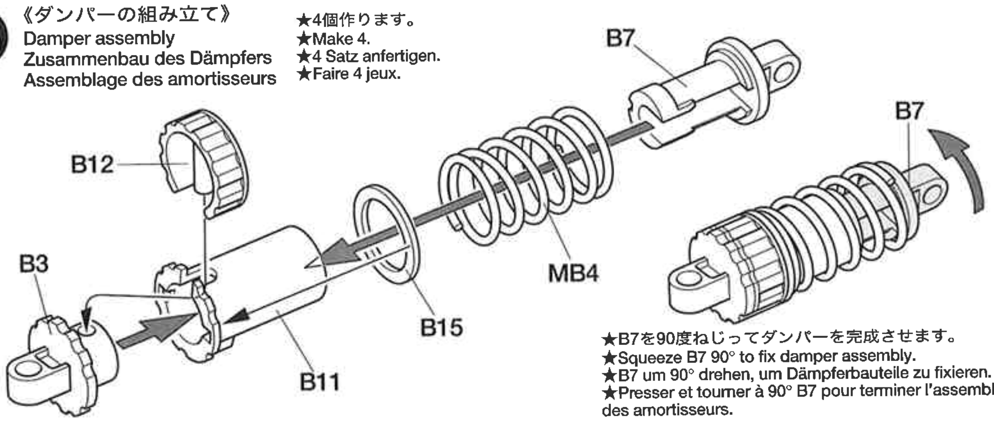

★B7を90度ねじってダンパーを完成させます。
★Squeeze B7 90° to fix damper assembly.
★B7 um 90° drehen, um Dämpferbauteile zu fixieren.
★Presser et tourner à 90° B7 pour terminer l'assemblage des amortisseurs.

19 《ダンパーの取り付け》
Attaching dampers
Einbau der Stoßdämpfer
Fixation des amortisseurs

《リア》
Rear
Hinten
Arrière

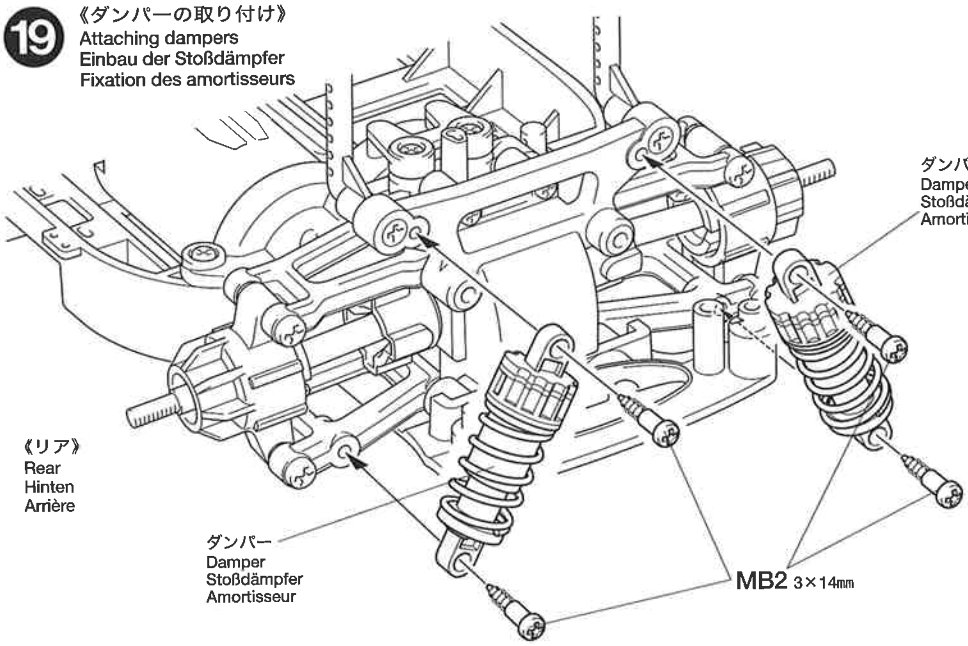

《フロント》
Front
Vorne
Avant

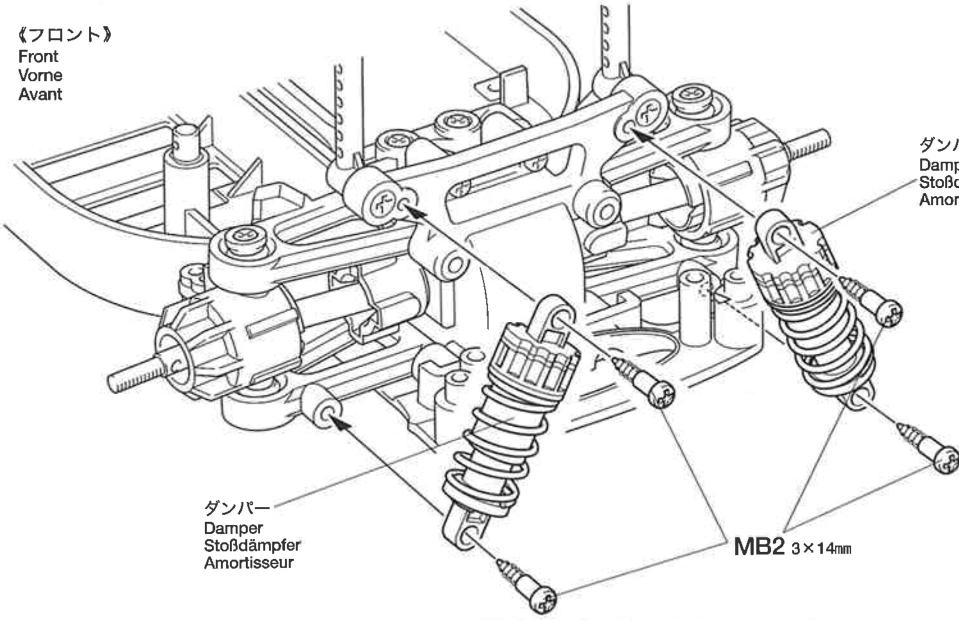

20 《ステアリングアームの組み立て》
Steering arms
Lenkgestänge
Barres d'accouplement

《L》

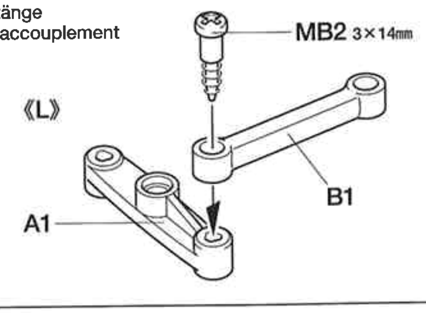

《R》

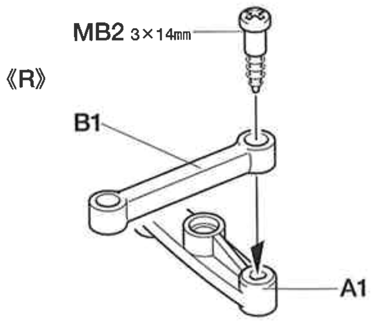

21

3×10㎜タッピングビス
Tapping screw
Schneidschraube
Vis taraudeuse
MA2 ×2

22

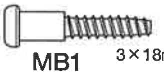

MB1 ×2
3×18㎜段付タッピングビス
Step screw
Paßschraube
Vis décolletée

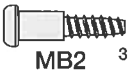

MB2 ×2
3×14㎜段付タッピングビス
Step screw
Paßschraube
Vis décolletée

MB3 ×2
3㎜ワッシャー
Washer
Beilagscheibe
Rondelle

21 《ウレタンバンパーの取り付け》
Attaching urethane bumper
Befestigung des Urethan-Stoßfängers
Fixation du pare-chocs en mousse

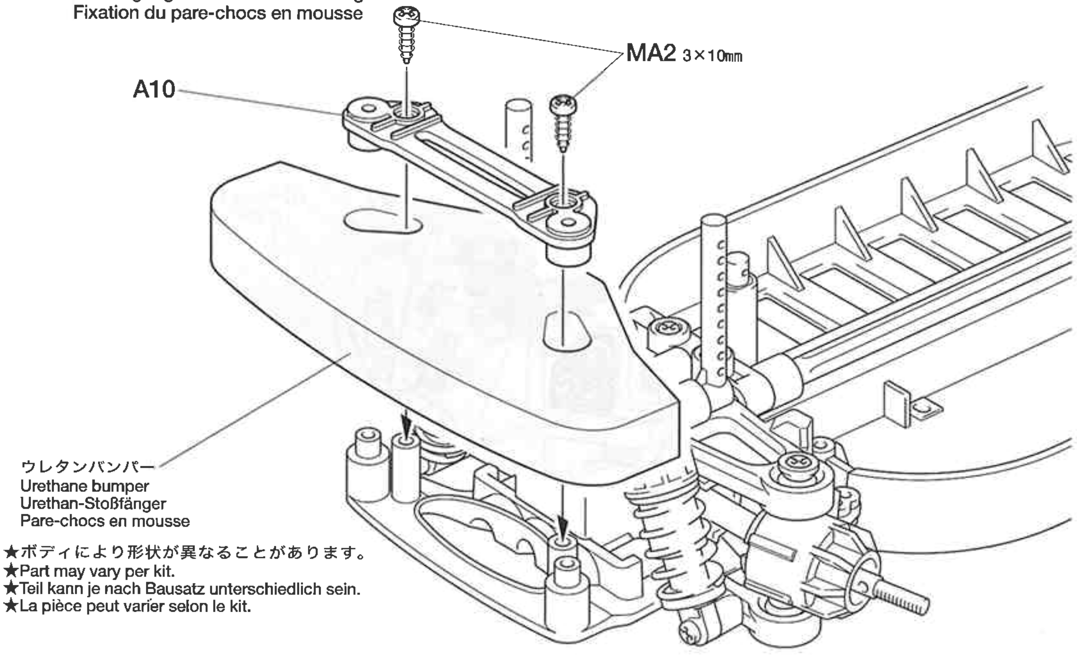

★ボディにより形状が異なることがあります。
★Part may vary per kit.
★Teil kann je nach Bausatz unterschiedlich sein.
★La pièce peut varier selon le kit.

22 《ステアリングアームの取り付け》
Attaching steering arms
Lenkgestänge-Einbau
Installation des barres d'accouplement

★ネジのしめ込みすぎに注意。
★Do not overtighten.
★Nicht ganz einschrauben.
★Ne pas serrer trop.

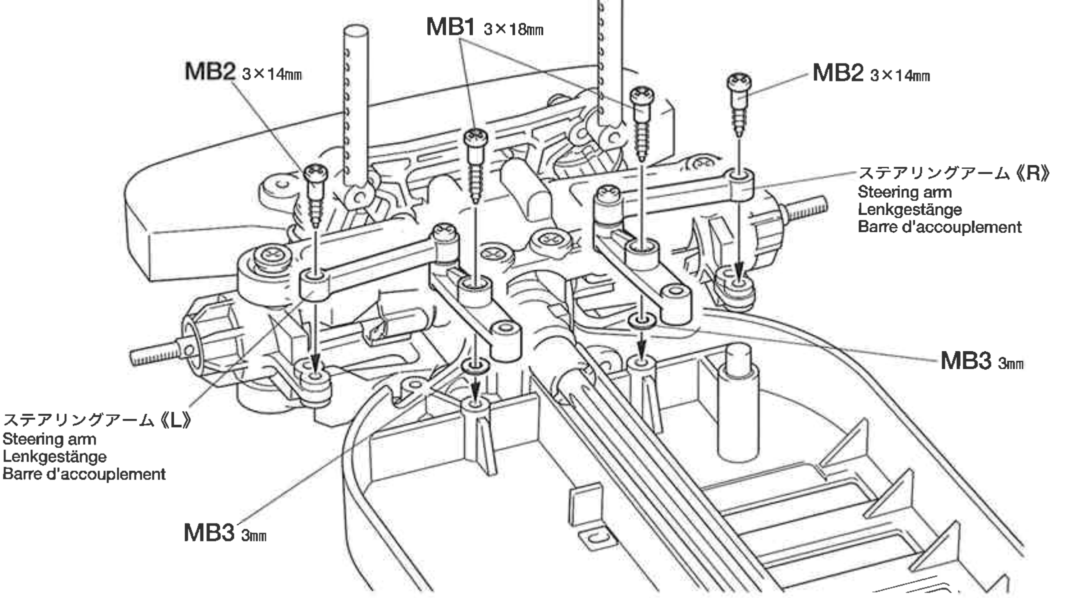

23 《走行用バッテリーの充電》
Charging chassis battery
Aufladen des Chassis-Akkus
Chargement de la batterie de propulsion

★別売の7.2Vバッテリーと専用充電器を使って充電します。充電方法や取り扱い上の注意は7.2Vバッテリーおよび専用充電器に付属の取扱説明書をよくお読みください。
★Charge 7.2V battery with compatible charger (available separately). When handling battery/charger, read supplied instructions carefully.
★Den 7,2V Akku mit einem geeigneten Ladegerät aufladen (getrennt erhältlich). Zur Bedienung von Akku/Ladegerät die mitgelieferte Anleitung sorgfältig lesen.
★Utiliser un chargeur compatible avec les batteries 7,2V (disponible séparément). Se référer et lire attentivement les instructions et les précautions d'emploi fournies avec le chargeur et la batterie.

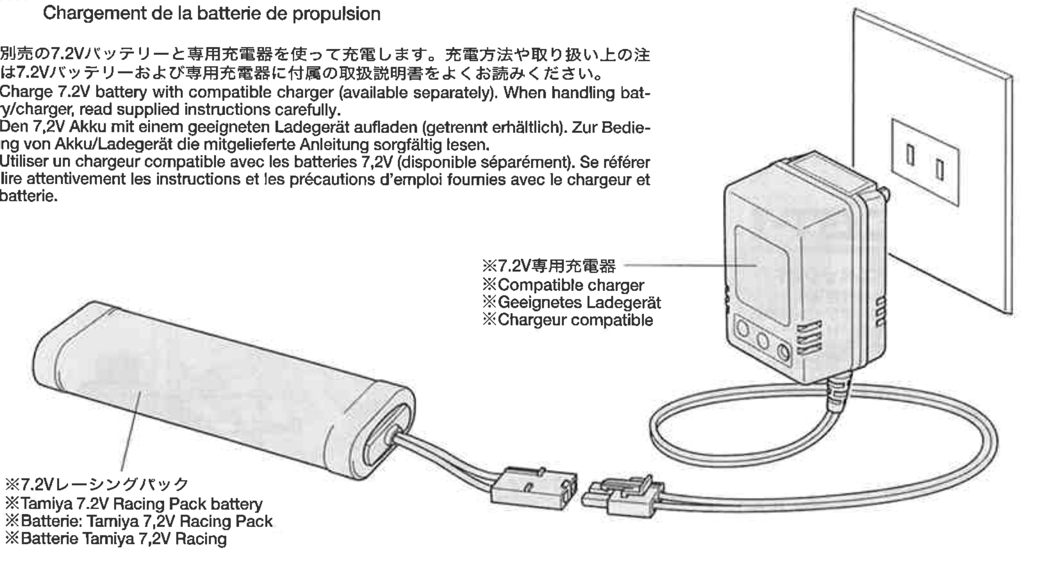

TAMIYA CRAFT TOOLS

DECAL SCISSORS
デカールバサミ

ITEM 74031

NEEDLE NOSE w/CUTTER
ピンセットペンチ

ITEM 74034

BASIC FILE SET (MEDIUM DOUBLE-CUT)
ベーシックヤスリセット(中目、ダブルカット)

ITEM 74046

BASIC DRILL SET
ベーシックドリル刃セット

ITEM 74049

FINE PIN VISE D
精密ピンバイス

ITEM 74050

TAMIYA Model MAGAZINE INTERNATIONAL
《タミヤモデルマガジン》
海外の一流モデラーの作品が豊富な写真で身近かに楽しめます。タミヤをはじめ、世界の製品をテーマに制作記事や資料など詳しく紹介。模型作りの参考に欠かせません。英語版、一部900円。(日本語要訳つき)
A magazine for enthusiasts who make or modify models of all kinds. From beginners to experts, articles of interest about modeling and full sized vehicles. Coverage of all maker's products.

TAMIYA COLOR CATALOGUE
The latest in cars, boats, tanks and ships. Motorized, radio controlled and museum quality models are all shown in full color in Tamiya's latest catalogue. English/Spanish, German/French and Japanese versions available.

TAMIYA'S R/C GUIDE BOOK
Tamiya's latest Radio Control Guide Book can make you a winner at the racing circuit. Read up on the latest tune up methods, care and maintenance, painting and decorating your cars. English, German, French and Japanese versions available.

C

24～28
袋詰Cを使用します
BAG C / BEUTEL C / SACHET C

24

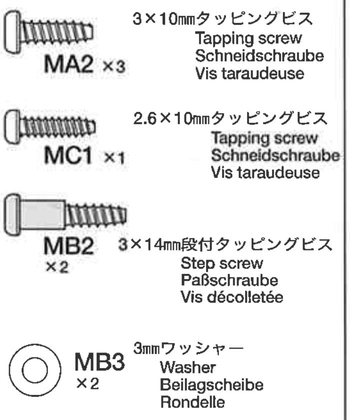

Checking R/C equipment

① Install batteries.
② Extend antenna.
③ Loosen and extend.
④ Connect charged battery.
⑤ Switch on.
⑥ Switch on.
⑦ Trims in neutral.
⑧ Steering wheel in neutral.
⑨ Servo in neutral position.
⑩ After attaching servo saver, switch off R/C units and disconnect connectors.

Überprüfen der RC-Anlage

① Batterien einlegen.
② Antenne ausziehen.
③ Aufwickeln und langziehen.
④ Voll aufgeladenen Akku verbinden.
⑤ Schalter ein.
⑥ Schalter ein.
⑦ Trimmhebel neutral stellen.
⑧ Lenkrad neutral stellen.
⑨ Dies ist die Neutralstellung des Servos.
⑩ Nachdem der Servo-Saver angebracht ist, die RC-Einheit ausschalten und die Stecker abziehen.

Vérification de l'équipement R/C

① Mettre en place les piles.
② Déployer l'antenne.
③ Dérouler et déployer le fil.
④ Charger complètement la batterie.
⑤ Mettre en marche.
⑥ Mettre en marche.
⑦ Placer les trims au neutre.
⑧ Le volant de direction au neutre.
⑨ Le servo au neutre.
⑩ Après installation du sauve-servo, éteindre l'ensemble R/C et débrancher les connecteurs.

※の部品はキットには含まれていません。
Parts marked ※ are not included in kit.
Teile mit ※ sind im Bausatz nicht enthalten.
Les pièces marquées ※ ne sont pas incluses dans le kit.

EXPEC GT-I
2-CHANNEL RADIO CONTROL SYSTEM (FOR ELECTRIC R/C CAR)

エクスペックGT-I
優れた操作性を実現した送信機のデザインは世界的に名高いH．ムート氏が担当。受信機、サーボに加えて、高出力FETを採用したスピードコントローラー付きです。

EXPEC GT-I
The EXPEC GT-I is a 2-channel radio control system suitable for electric R/C cars. The transmitter has been specially designed by internationally renowned German industrial designer, H. A. Muth, the positioning of the steering wheel and trigger allows for optimum driving performance with minimal distractions. Includes an electronic speed controller with high performance FET.

24 《ラジオコントロールメカのチェック》
Checking R/C equipment
Überprüfen der RC-Anlage
Vérification de l'équipement R/C

★番号の順にチェックし、必ずサーボのニュートラルを確認して組み立ててください。
★Make sure the servo is in neutral prior to assembly.
★Servo vor dem Einbau in neutrale Stellung bringen.
★S'assurer que le servo est au neutre avant assemblage.

★ご使用のプロポセット付属の取扱説明書をよく読んでからお使いください。
★Refer to the manual included with R/C unit.
★Die bei der RC-Anlage enthaltane Anleitung beachten.
★Se référer au manual inclus avec l'équipment R/C.

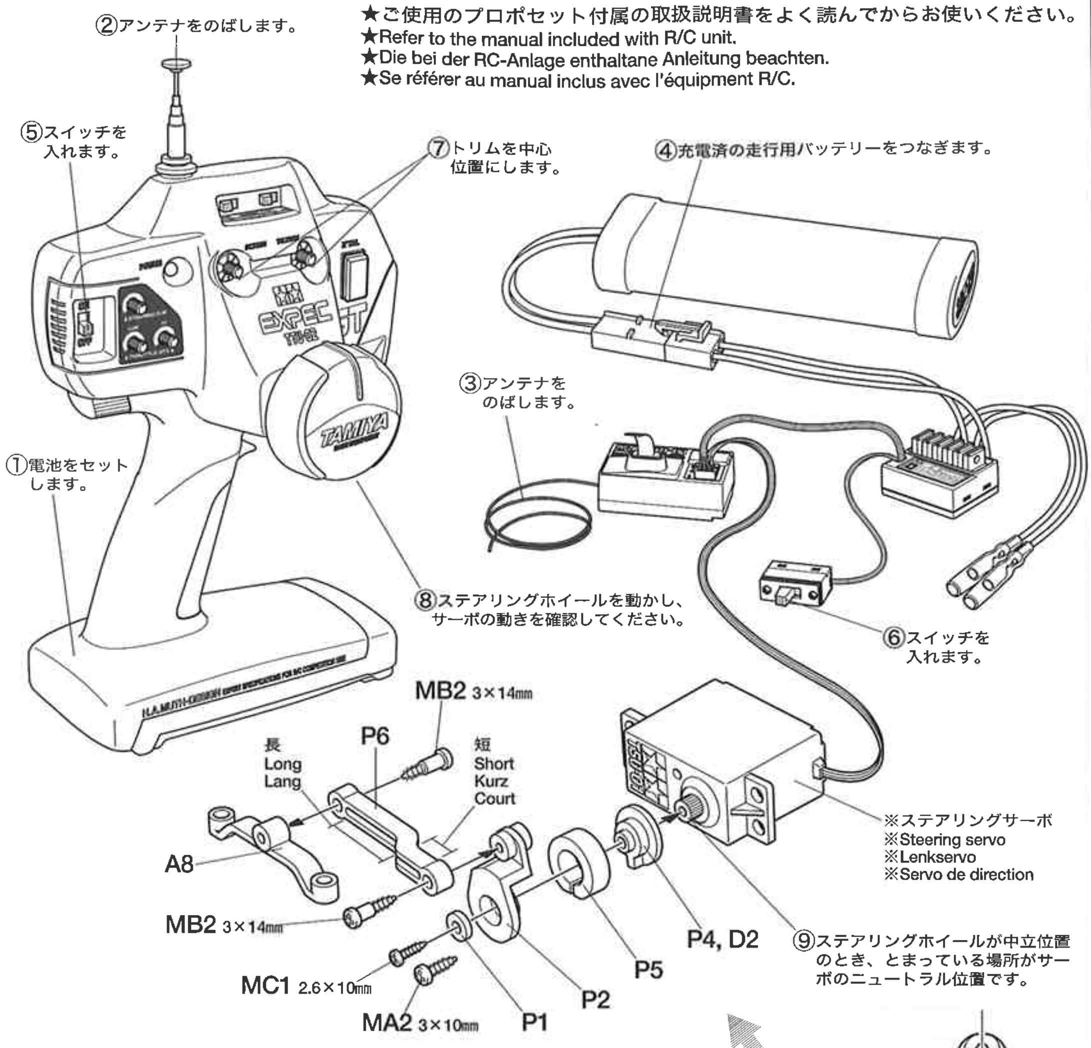

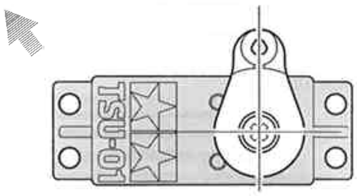

★サーボがニュートラルで上図のように取り付けます。
★Attach as shown with servo in neutral.
★Wie angegeben Servo in Neutralstellung bringen.
★Monter comme indiqué avec le servo au neutre.

★使用するプロポメーカーにあわせて取り付けます。
★Match part with servo.
★Den zum Servo passenden Sockel aussuchen.
★Utiliser une pièce adaptée au servo.

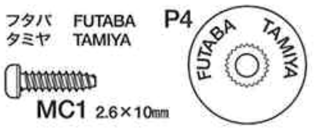

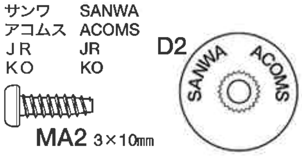

⑩取り付け後、送受信機のスイッチを切り、走行用バッテリーもはずしておきます。

《サーボステーの取り付け》
Attaching servo stay
Einbau der Servohalter
Fixation des supports de servo

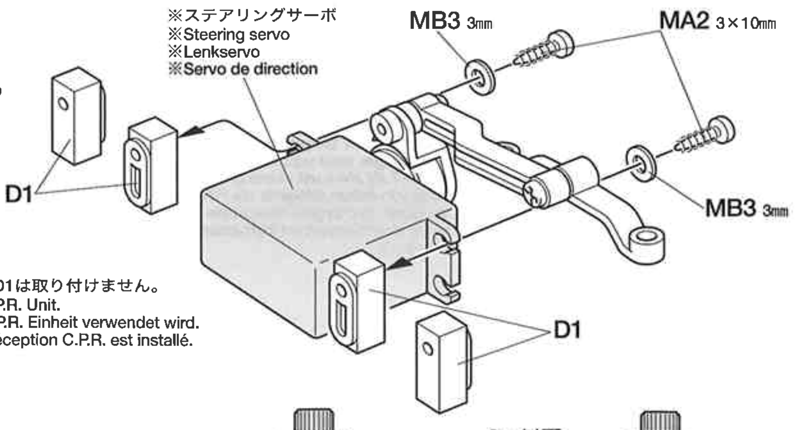

★C.P.R.ユニットをお使いの方はD1は取り付けません。
★Do not attach D1 when using C.P.R. Unit.
★D1 nicht anbringen, wenn die C.P.R. Einheit verwendet wird.
★Ne pas fixer D1 si l'élément de réception C.P.R. est installé.

★右図の寸法が8㎜以下の時はD1を逆に取り付けてください。
★When the size of the designated portion is shorter than 8mm, attach D1 upside down.
★Falls der angegebene Abstand weniger als 8mm beträgt, D1 umgekehrt einbauen.
★Lorsque la taille de la partie indiquée est inférieure à 8mm, attacher D1 en sens inverse.

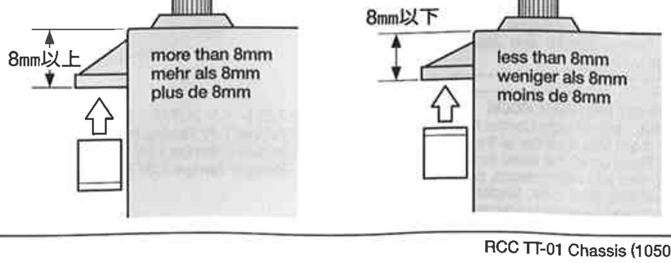

25

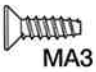

MA3 ×2 3×10mm皿タッピングビス
Tapping screw
Schneidschraube
Vis taraudeuse

MB2 ×2 3×14mm段付タッピングビス
Step screw
Paßschraube
Vis décolletée

MC2 ×2 2×10mm丸ビス
Screw
Schraube
Vis

MC3 ×2 2mmワッシャー
Washer
Beilagscheibe
Rondelle

《モーターコードのつなぎ方》
Motor cables
Motorkabel
Câbles du moteur

★コネクター部はしっかりつないでください。
★Connect cables firmly.
★Die Kabel fest zusammenstecken.
★Connecter fermement les câbles.

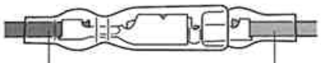

アンプ、C.P.R.ユニット側 Speed controller Fahrregler Variateur de vitesse	モーター側 Motor Moteur
＋（プラス）コード（赤、オレンジ） (+) Red, orange (+) Rot, orange (+) Rouge, orange	黄色コード Yellow Gelb Jaune
－（マイナス）コード（黒、青） (-) Black, blue (-) Schwarz, blau (-) Noir, bleu	緑コード Green Grün Vert

《C.P.R. ユニットの取り付け》
Installing C.P.R. Unit
Einbau der C.P.R. Einheit
Installation de l'élément de réception C.P.R.

★C.P.R.ユニットを搭載する場合は、A11を利用してステアリングサーボを固定してください。D1のサーボステーは取り付けません。
★Use A11 to install C.P.R. Unit. Servo stays are not used.
★Zum Anbringung der C.P.R. Einheit A11 verwenden. Die Servohalter werden nicht verwendet.
★Utiliser A11 pour installer l'élément de réception C.P.R. Ne pas utiliser les supports de servo.

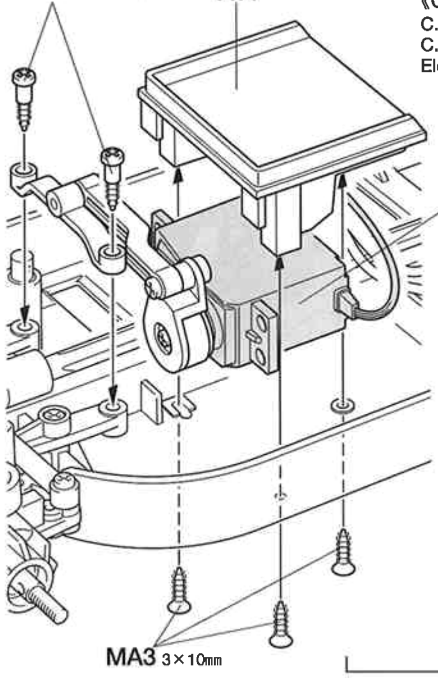

25 《メカの取り付け》
Attaching R/C mechanism units
Anbringung der RC-Mechanik-Einheiten
Fixation de l'ensemble R/C

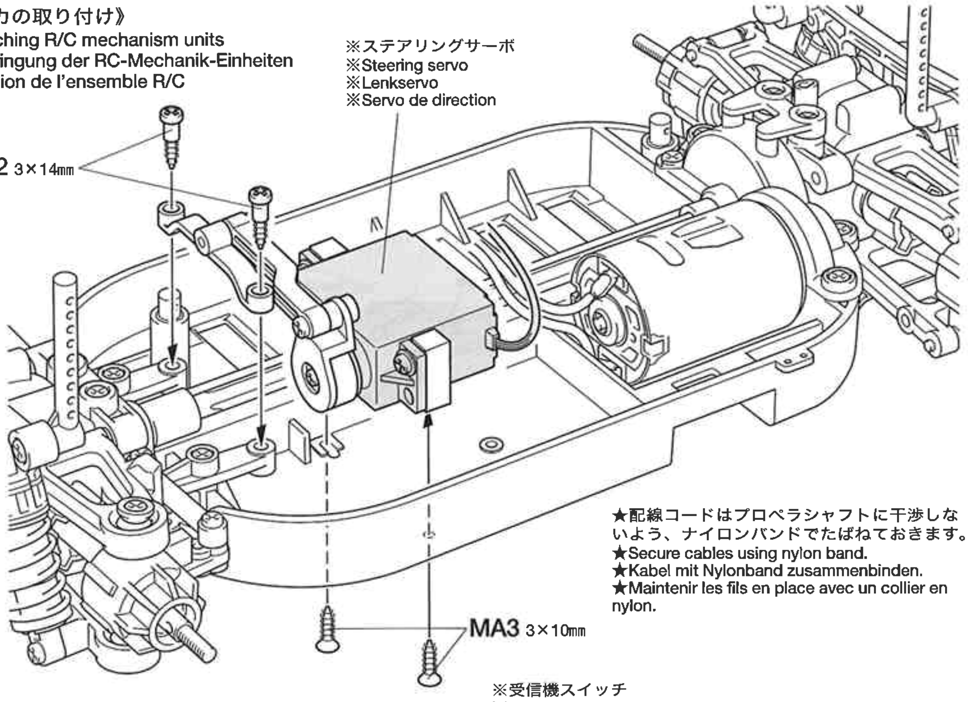

★配線コードはプロペラシャフトに干渉しないよう、ナイロンバンドでたばねておきます。
★Secure cables using nylon band.
★Kabel mit Nylonband zusammenbinden.
★Maintenir les fils en place avec un collier en nylon.

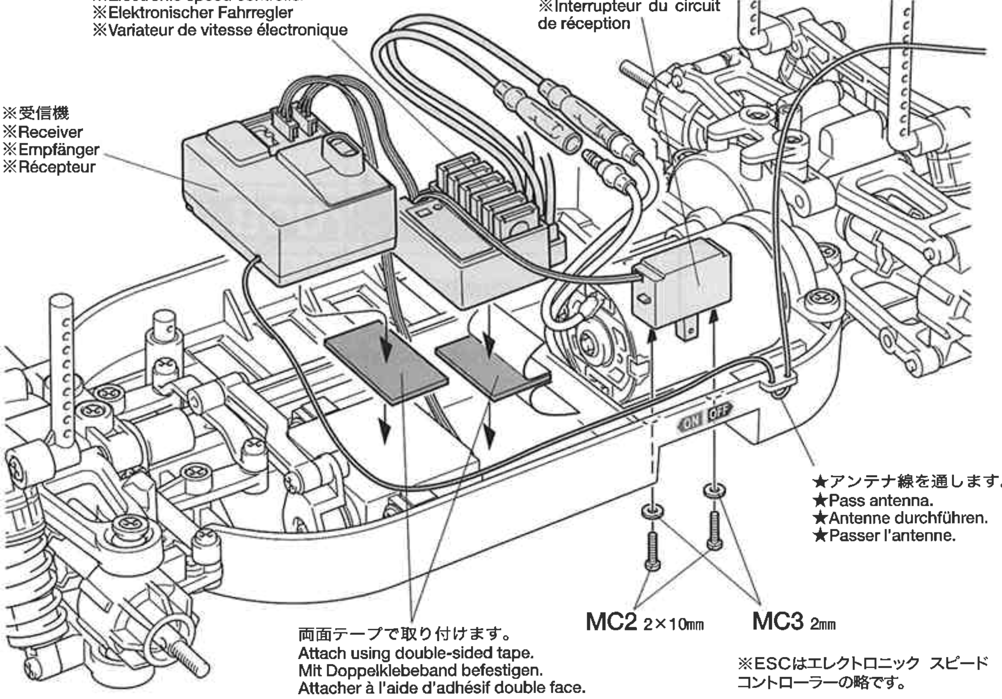

★アンテナ線を通します。
★Pass antenna.
★Antenne durchführen.
★Passer l'antenne.

両面テープで取り付けます。
Attach using double-sided tape.
Mit Doppelklebeband befestigen.
Attacher à l'aide d'adhésif double face.

※ESCはエレクトロニック スピードコントローラーの略です。

《C.P.R. ユニット》
C.P.R. Unit
C.P.R. Einheit
Elément de réception C.P.R.

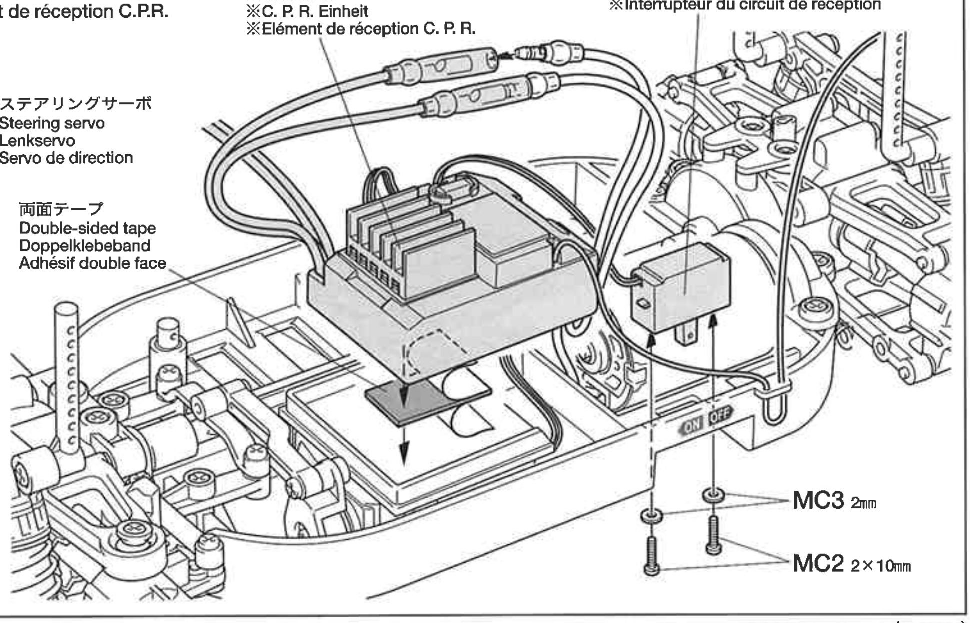

NOTE

●本製品はオンロード走行専用シャーシです。
砂、砂利等がバスタブシャーシ内に溜まると、RCメカに入ったり、ギヤや回転部に詰まって走行不能になります。オフロード走行は避けてください。

●TT-01 chassis has been intended for on-road running.
Do not run off-road. If sand or small stones enter the chassis, they will damage R/C units, gears and other movable parts. This may cause R/C car breakdown.

●Das TT-01 Chassis ist für Fahrten auf der Straße ausgelegt.
Nicht im Gelände fahren. Falls Sand oder kleine Steinchen in das Chassis eindringen, können RC-Einheiten, Zahnräder oder andere bewegliche Teile beschädigt werden. Dies kann zum Ausfall des RC-Autos führen.

●Le châssis TT-01 est destiné à une utilisation sur piste.
Ne pas l'utiliser en condition tout terrain. Du sable ou de petites pierres peuvent entrer dans le châssis et endommager l'ensemble R/C, la pignonerie ou d'autres parties mobiles pouvant mener à une panne de la voiture.

26 《ホイールの組み立て》
Wheel assembly
Rad-Zusammenbau
Assemblage des roues

★4個作ります。
★Make 4.
★4 Satz anfertigen.
★Faire 4 jeux.

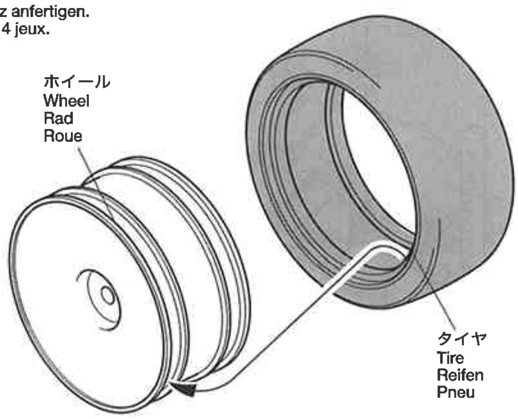

★タイヤ、ホイールは車種により異なります。
★Tires and wheels may vary per kit.
★Reifen und Räder können je nach Bausatz unterschiedlich sein.
★Pneus et jantes variant selon le kit.

★タイヤをホイールのみぞにはめます。
★Fit into grooves.
★Reifen richtig in die Felgen eindrücken.
★Insérer dans les rainures.

★タイヤとホイールの間に瞬間接着剤（別売）を流し込んで接着します。
★Apply instant cement.
★Sekundenkleber auftragen.
★Appliquer de la colle rapide (cyanoacrylate).

27

2×10㎜シャフト
Shaft
Achse
Axe
MA9 ×4

MC4 ×4
4㎜フランジロックナット
Flange lock nut
Sicherungsmutter
Ecrou nylstop à flasque

RB1 ×4
1150プラベアリング
Plastic bearing
Plastik-Lager
Palier en plastique

27 《ホイールの取り付け》
Attaching wheels
Einbau der Räder
Fixation des roues

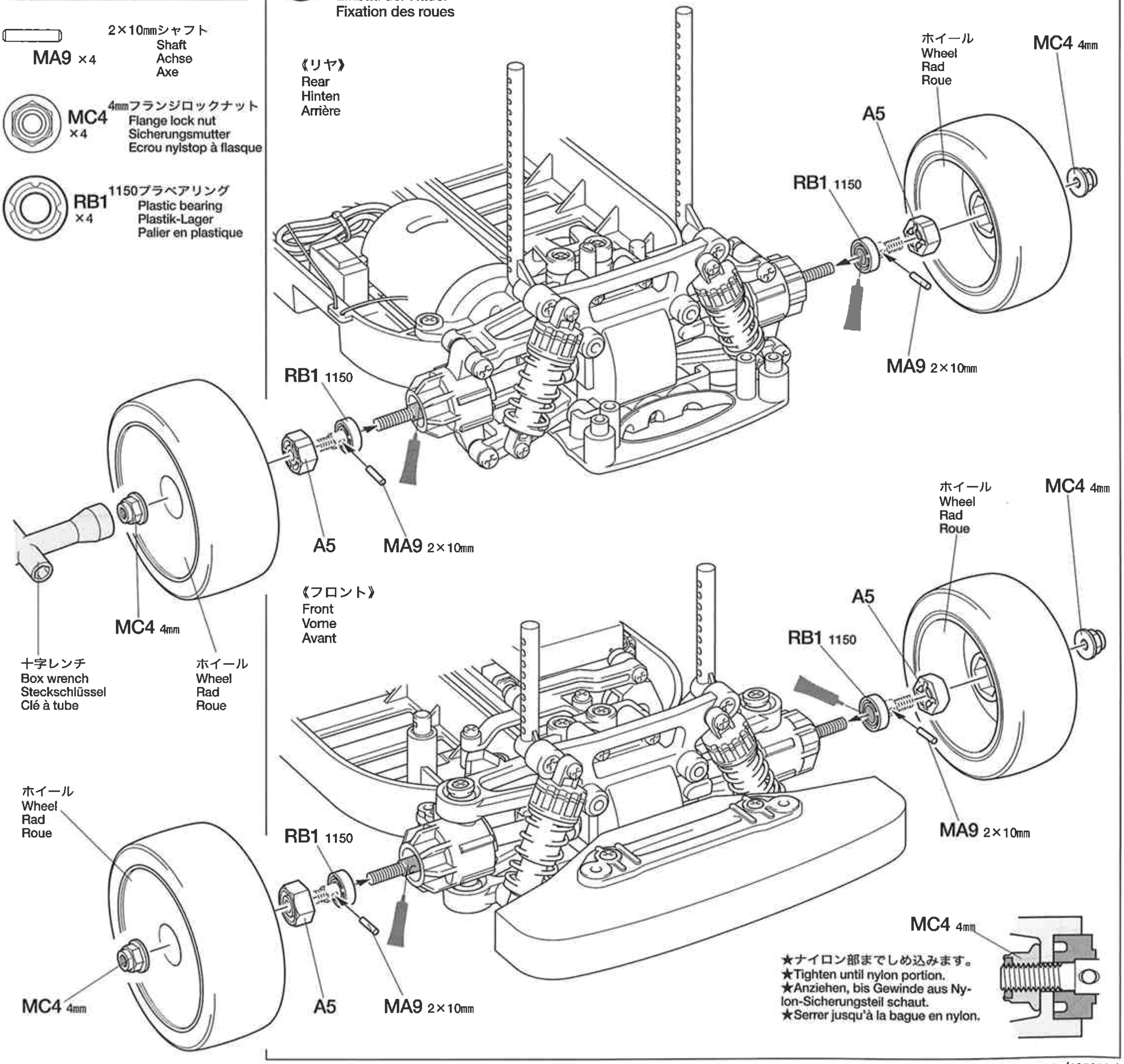

★ナイロン部までしめ込みます。
★Tighten until nylon portion.
★Anziehen, bis Gewinde aus Nylon-Sicherungsteil schaut.
★Serrer jusqu'à la bague en nylon.

28

MC6 ×2
スナップピン（大）
Snap pin (large)
Federstift (groß)
Epingle métallique (grande)

★走行させない時は必ず走行用バッテリーのコネクターを外してください。
★Disconnect battery when the car is not being used.
★Akkusstecker abziehen, wenn das Auto nicht in Betrieb.
★Deconnecter la batterie lorsque la voiture n'est pas utilisée.

28 《走行用バッテリーの搭載》
Installing chassis battery
Einlegen des Chassis-Akkus
Mise en place de la batterie de propulsion

★アンテナ線を通します。
★Pass antenna.
★Antennekabel durchführen.
★Passer l'antenne.

アンテナパイプ
Antenna pipe
Antennenrohr
Gaine d'antenne

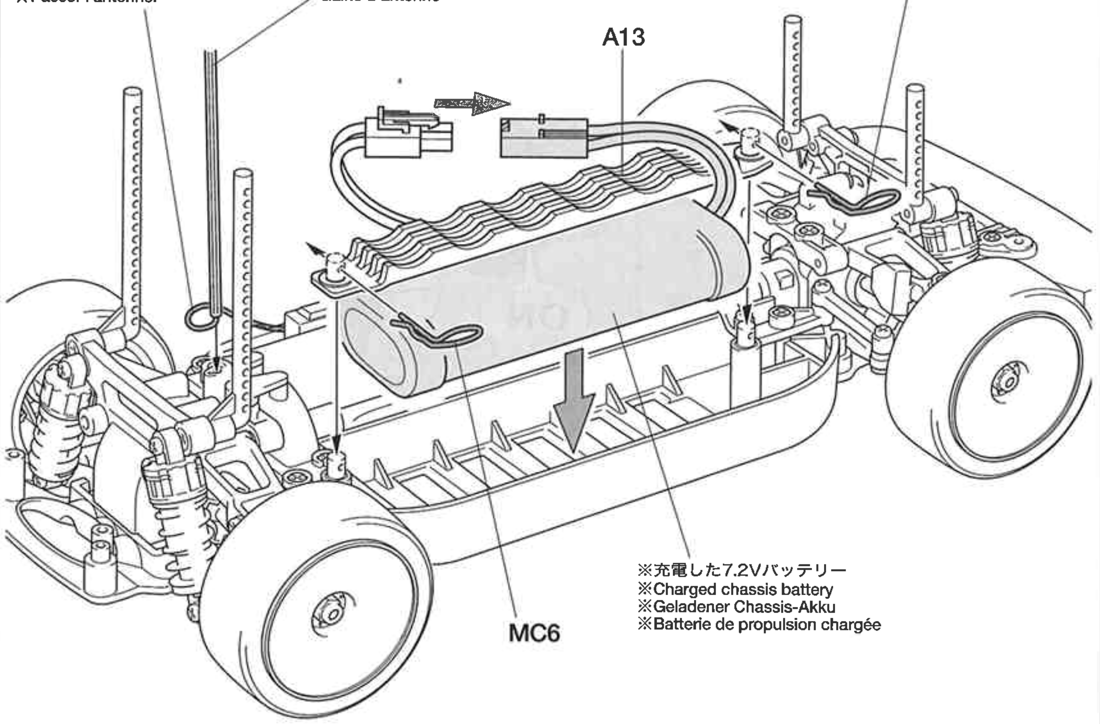

BODY

《ボディの取り付け》
Attaching body
Aufsetzen der Karosserie
Fixation de la carrosserie

MC5 ×8
スナップピン（小）
Snap pin (small)
Federstift (klein)
Epingle métallique (petite)

《走行用ボディ》
Body shell
Karosserie
Carrosserie

★取り付けるボディによって車の走行性能、操縦フィーリングが違います。走らせる場所や走らせ方でボディを変えてみるのも良いでしょう。

★Down force effect can be adjusted by attaching different body. Select according to running surface condition.

★Bei Anbringung verschiedener Karosserien kann der Anpressdruck verändert werden. Entscheiden Sie sich nach Fahrbahnbelag.

★L'appui au sol peut être modifié en changeant de type de carrosserie. Choisir en fonction des conditions de piste.

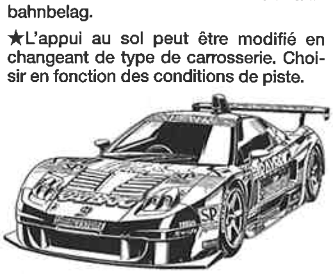

TAMIYA ca CEMENT

（ゴムタイヤ用）
タミヤ瞬間接着剤
●RCカーのゴムタイヤ専用に開発された瞬間接着剤です。コーナリング中などのタイヤの変形に耐える強力な接着力はもちろん、粘度が低いため組立て時に接着剤が隅々まで行きわたりやすいのも特徴です。5gアルミチューブ入りで、約20本のタイヤを接着することができます。マイクロノズル2本付き

《ボディの取り付け》
Attaching body
Aufsetzen der Karosserie
Fixation de la carrosserie

《スナップピンの折り曲げ》
Modifying snap pins
Abänderung des Federstiftes
Modification des épingles métalliques

★4個折り曲げます。
★Bend 4 snap pins.
★Biegen Sie 4 Federstifte.
★Plier 4 épingles.

※ボディからとび出たボディマウントは好みに応じて切り取ります。
※Cut off excess portion of body mounts while adjusting body.
※Die überstehenden Stücke der Karosseriehalter beim Einrichten einer Karosserie abschneiden.
※Couper la partie des supports en excès après avoir adapté la carrosserie sur le châssis.

★アンテナパイプを通します。
★Pass antenna.
★Antennenrohr durchführen.
★Passer l'antenne.

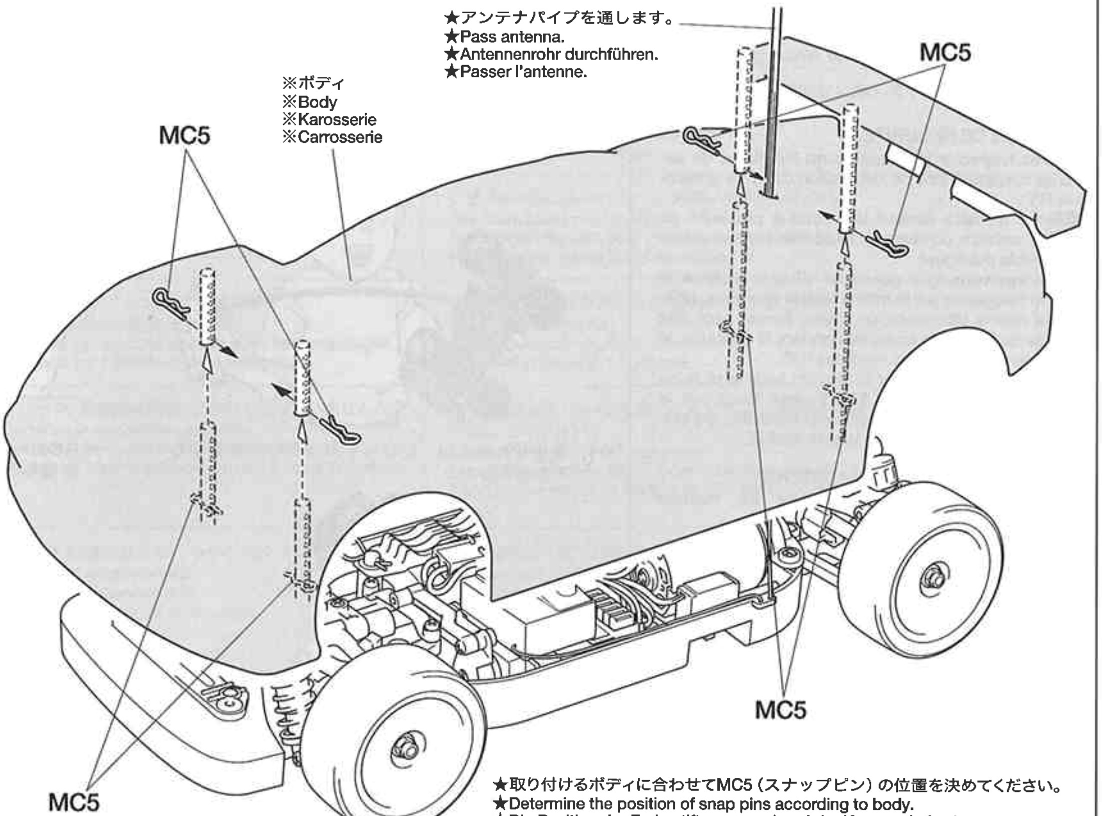

★取り付けるボディに合わせてMC5（スナップピン）の位置を決めてください。
★Determine the position of snap pins according to body.
★Die Position der Federstifte ensprechend der Karosserie festlegen.
★Déterminer l'emplacememnt des épingles en fonction du type de carrosserie.

TT-01 CHASSIS

SHAFT DRIVEN 4WD

●走らせない時はバッテリーを必ずはずしておきましょう。

SAFETY PRECAUTIONS

Follow the outlined rules for safe radio control operation.

●Avoid running the car in crowded areas and near small children.

●Make sure that no one else is using the same frequency in your running area. Using the same frequency at the same time can cause serious accidents, whether it's driving, flying, or sailing.

●Avoid running in standing water and rain. If R/C unit, motor, or battery get wet, clean and dry thoroughly in a dry shaded area.

R/C OPERATING PROCEDURES

① Extend antenna and switch on transmitter.
② Switch on receiver.
③ Inspect operation using transmitter before running.
④ Adjust steering servo and trim so that the model runs straight with transmitter in neutral.
⑤ Reverse sequence to shut down after running.
⑥ Make sure to disconnect/remove all batteries.
⑦ Completely remove sand, mud, dirt etc.
⑧ Apply grease to suspension, gears, bearings, etc.
⑨ Store the car and batteries separately when not in use.

TIPS ZUR SICHERHEIT

Beachten Sie die folgenden Richtlinien für fehlerfreien Betrieb.

●Vermeiden Sie das Fahren des Autos an überfüllten Plätzen und in der Nähe von kleinen Kindern. Gebrauchen Sie nie die Straße für R/C Rennen.

●Prüfen Sie, daß niemand in der Umgebung dieselbe Frequenz benutzt, denn dadurch können Unfälle entstehen - sowohl beim Fahren, Fliegen oder Segeln.

●Vermeiden Sie das Fahren durch Pfützen und während Regen. Wenn das R/C Fahrzeug, der Motor oder die Batterien naß werden, müssen Sie alles sorgfältig im Trockenen säubern und reinigen.

KONTROLLEN VOR DER FAHRT

① Senderantenne ausziehen und Sender einschalten.
② Empfänger einschalten.
③ Die Funktion vor Abfahrt mit dem Sender überprüfen.
④ Richten Sie das Lenkservo durch Einstellung am Gestänge so ein, daß das Modell bei neutraler Sender-Trimmung geradeaus fährt.
⑤ Nach dem Fahrbetrieb in umgekehrter Reihenfolge vorgehen.
⑥ Die Batterien herausnehmen bzw. abklemmen.
⑦ Entfernen Sie Sand, Matsch, Schmutz etc.
⑧ Fetten Sie die Aufhängung, Getriebe, Federungen etc. ein.
⑨ Bei Nichtgebrauch Auto und Akkus getrennt verwahren.

MESURES DE SECURITE

Veuillez respecter impérativement les règles de sécurité suivantes lors de l'utilisation de votre ensemble R/C.

●Eviter de faire évoluer la voiture à proximité de jeunes enfants ou dans la foule. Ne jamais utiliser sur la voie publique!

●Assurez-vous que personne d'autre n'utilise la même fréquence sur le même terrain que vous. Utiliser la même fréquence en même temps peut être source de sérieux accidents, pendant la conduite, le vol ou la navigation des modèles R/C.

●Ne jamais faire évoluer le modèle sous la pluie ou sur une surface mouillée. Si le moteur, les accus, le récepteur ou les servos prenaient l'humidité, les nettoyer avec un chiffon et les laisser sécher.

PROCEDURE DE MISE EN MARCHE

① Déployer l'antenne et mettre en marche l'émetteur.
② Mettre en marche le récepteur.
③ Vérifiez la bonne marche de votre radiocommande avant de rouler.
④ Le trim de direction doit être réglé pour que manche au neutre, le modèle évolue en ligne droite.
⑤ Faites les opérations inverses après utilisation de votre ensemble R/C.
⑥ Assurez-vous que les batteries soient bien débranchées et sortez-les du modèle.
⑦ Enlever sable, poussière, boue etc...
⑧ Graisser les pignons, articulations...
⑨ Rangez la voiture et les accus séparément.

《RCカーの走らせかた》

★この走らせかたの順番はかならず守ってください。スイッチのON/OFFの順番を間違えると他の電波の混信によってRCカーが暴走する場合があります。

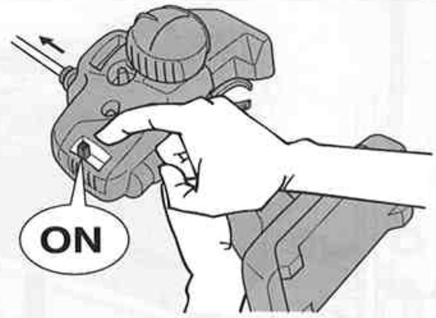

① 送信機のアンテナをのばし、スイッチをONにします。

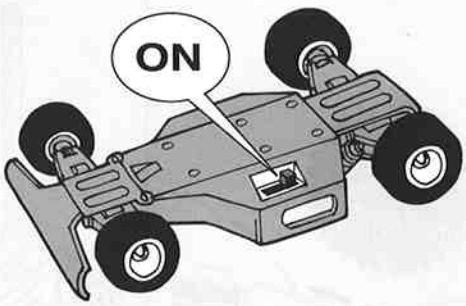

② 次にRCカー側のスイッチをONにしてください。

③ 走らせる前にRCカーを台の上に乗せ、各部の動きをチェックします。

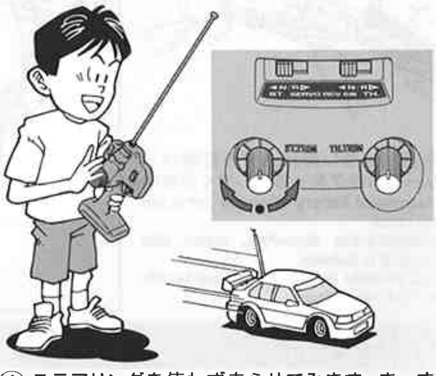

④ ステアリングを使わず走らせてみます。まっすぐに走らない場合はステアリングトリムを使って調節してください。

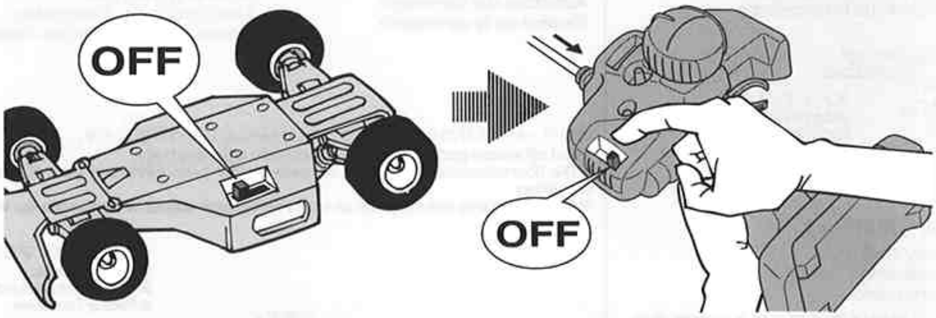

⑤ 走行を終わらせる時は、かならず走らせる時の逆の手順でスイッチを切っていきます。

⑥ 走らせたあとは、かならずバッテリーをはずしておきましょう。

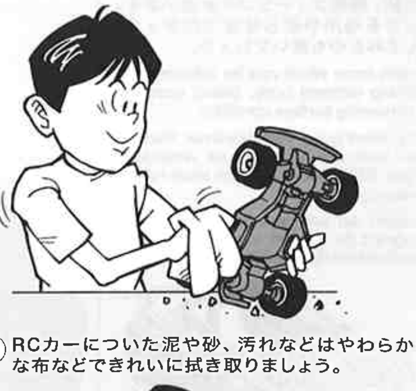

⑦ RCカーについた泥や砂、汚れなどはやわらかな布などできれいに拭き取りましょう。

⑧ ギヤや軸受け部、サスペンションなどの可動部はグリスをさしておきましょう。

⑨ あとかたづけをしっかりしましょう。その時、バッテリーは別々にしておきます。

走行練習をしよう
PRACTICING
ÜBUNG
ENTRAINEMENT

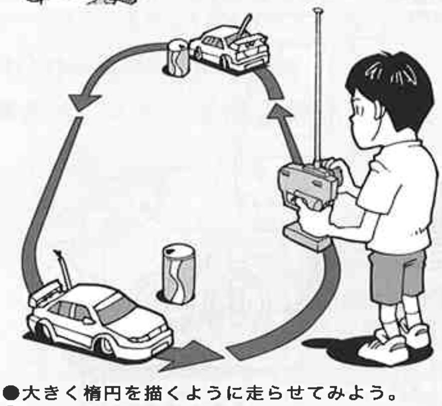

●大きく楕円を描くように走らせてみよう。
●Practice to achieve a large regular oval.
●Üben Sie, bis Sie ein sauberes Oval fahren können.
●Exercez vous à décrire un grand ovale régulier.

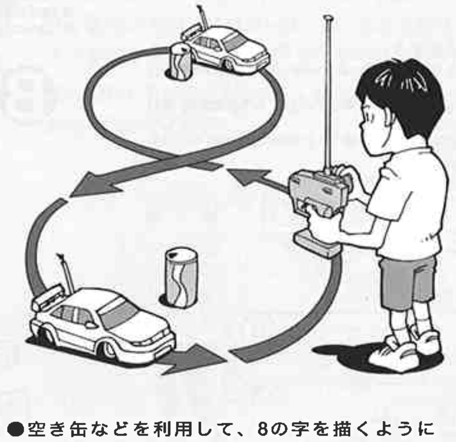

●空き缶などを利用して、8の字を描くように走らせてみよう。
●Use empty cans etc. as pylons for figure "8" drill.
●Verwenden Sie leichte, leere Büchsen etc. als Markierung für einen 8er-Übungskurs.
●Employez des boîtes vides... comme repères pour réaliser des "8".

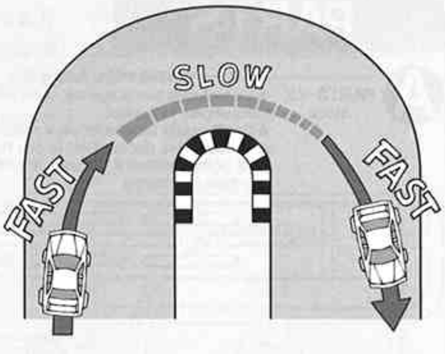

●コーナリングのやり方は、カーブに入るときに速度を落とし、曲がり終わるとともに速度を上げて行くとよいでしょう。
●Decelerate when entering into a curve and pick up speed when coming out of vertex of the curve.
●Nehmen Sie beim Einfahren in die Kurve Gas weg und beschleunigen Sie nach dem Scheitelpunkt der Kurve.
●Ralentissez à l'entrée d'une courbe et reprenez de la vitesse après le passage du milieu de la courbe.

トラブルチェック
TROUBLE SHOOTING
FEHLERSUCHE
RECHERCHE DES PANNES

★おかしいな?と思ったときは、車 (RCカー) を修理に出すまえに、下の表を見てトラブルチェックを行ってください。

★Before sending your R/C model in for repair, check it again using the below diagram.

★Bevor Sie Ihr Modell zur Reparatur einsenden, prüfen Sie es nochmals selbst entsprechend der folgenden Anleitung.

★Avant de renvoyer votre modèle R/C pour une réparation, vérifiez-le à nouveau en suivant ce processus.

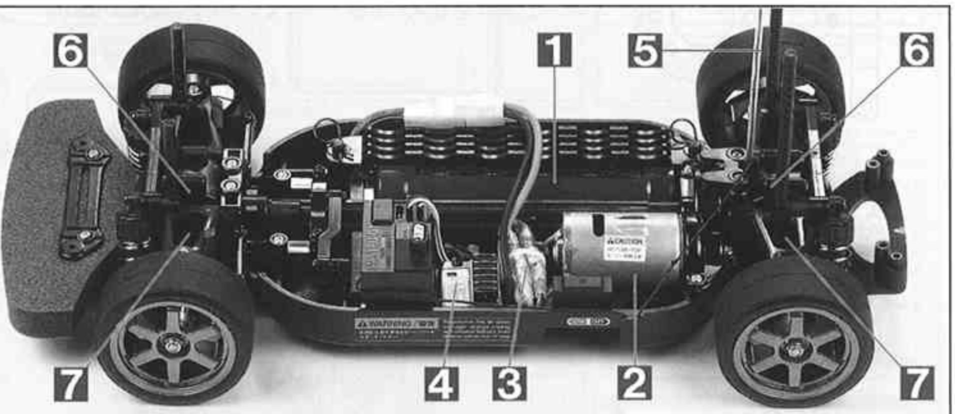

車の異常 PROBLEM PROBLEME	原 因 CAUSE URSACHE	直し方 REMEDY LÖSUNG REMEDE	
車が動かない Model does not move. Modell fährt nicht. Le modèle ne démarre pas.	走行用バッテリーが充電されていますか? Weak or no battery in model. Schwache oder keine Batterien in Auto. Batterie de propulsion manquante ou insuffisament chargée.	走行用バッテリーを充電してください。 Install charged battery. Voll aufgeladene Batterien einlegen. Recharger la batterie.	1
	モーターに故障はありませんか? Damaged motor. Motorschaden. Moteur endommagé.	異音や、少しの走行で熱くなるようならモーターを交換してください。 Replace with new motor. Durch neuen Motor ersetzen. Remplacer par un nouveau moteur.	2
	コード類がやぶけてショートしていませんか? Worn or broken wiring. Verschlissene oder gebrochene Kabel. Câblage sectionné ou usé.	コードをしっかり絶縁するか、メーカーに修理を依頼してください。 Splice and insulate wiring completely. Kabel anspleißen und gut isolieren. Vérifier et isoler le câblage.	3
	ESC (エレクトロニックスピードコントローラー) が故障していませんか? Damaged electronic speed controller. Beschädigter Fahrregler. Variateur électronique de vitesse endommagé.	ご使用のESCのメーカーにお問い合わせください。 Ask manufacturer to repair. Erkundigen Sie sich über Reparaturmöglichkeit beim Hersteller. Faites réparer par le S.A.V. du fabricant.	4
思うように走らない No control. Keine Kontrolle. Perte de contrôle.	送信機、受信機のアンテナはのびていますか? Improper antenna on transmitter or model. Sender- oder Empfängerantenne ist nicht ganz herausgezogen. Problème d'antenne sur l'émetteur ou le récepteur.	送信機、受信機のアンテナをのばしてください。 Fully extend antenna. Antenne vollständig herausziehen. Déployer entièrement l'antenne.	5
	走行用バッテリーや、送信機の電池が少なくなっていませんか? Weak or no batteries in transmitter or model. Schwache oder keine Batterien in Sender oder Auto. Accus manquants ou insuffisamment chargés dans l'émetteur ou le modèle.	走行用バッテリーは充電してください。送信機の電池は新品のものと交換してください。 Install charged or fresh batteries. Legen Sie geladene Akkus oder neue Batterien ein. Installez des accus rechargés ou des piles neuves.	1
	回転部 (ギヤなど) の組み立てがしっかり出来ていますか? Improper assembly of rotating parts. Unachtsamer Einbau drehender Teile. Mauvais assemblage des pièces en rotation.	説明図をよく見て回転部を確認、または組み立て直してください。 Reassemble them correctly referring to the instruction manual. Auseinandernehmen und gemäß Bedienungsanleitung neu zusammenbauen. Réassemblez correctement en vous référant au manuel d'instructions.	6
	可動部がグリスアップされていますか? Improper lubrication on rotating parts. Drehende Teile unzureichend geschmiert. Mauvaise lubrification des pièces en rotation.	可動部にグリスをつけてください。 Apply grease. Fetten. Graisser.	7
	近くで別のRCモデルを操縦していませんか? Another R/C model using same frequency. Ein anderes RC-Modell fährt auf der gleichen Frequenz. Un autre modèle R/C est sur la même fréquence.	場所を変えるか、少し時間をおきます。 Try a different location to operate your model. Das Auto an einem anderen Ort fahren lassen. Essayez un autre endroit pour faire rouler votre modèle R/C.	

PARTS

★製品改良のためキットは予告なく仕様を変更することがあります。
★Specifications are subject to change without notice.
★Technische Daten können im Zuge ohne Ankündigung verändert werden.
★Caractéristiques pouvant être modifiées sans information préalable.

A PARTS ×2
51002

★Aパーツは点線で示した部分のみ、さらにもう1セット入っています。
★Kit includes two A sprues – one whole A sprue and one more sprue that contains parts shown in the dot.
★Der Bausatz beinhaltet zwei A-Spritzlinge – einen vollständigen A-Spritzling und einen weiteren, der die Teile in den Rahmen enthält.
★La boîte contient 2 grappes A: une complète A et une ne contenant que les pièces dans les cadres.

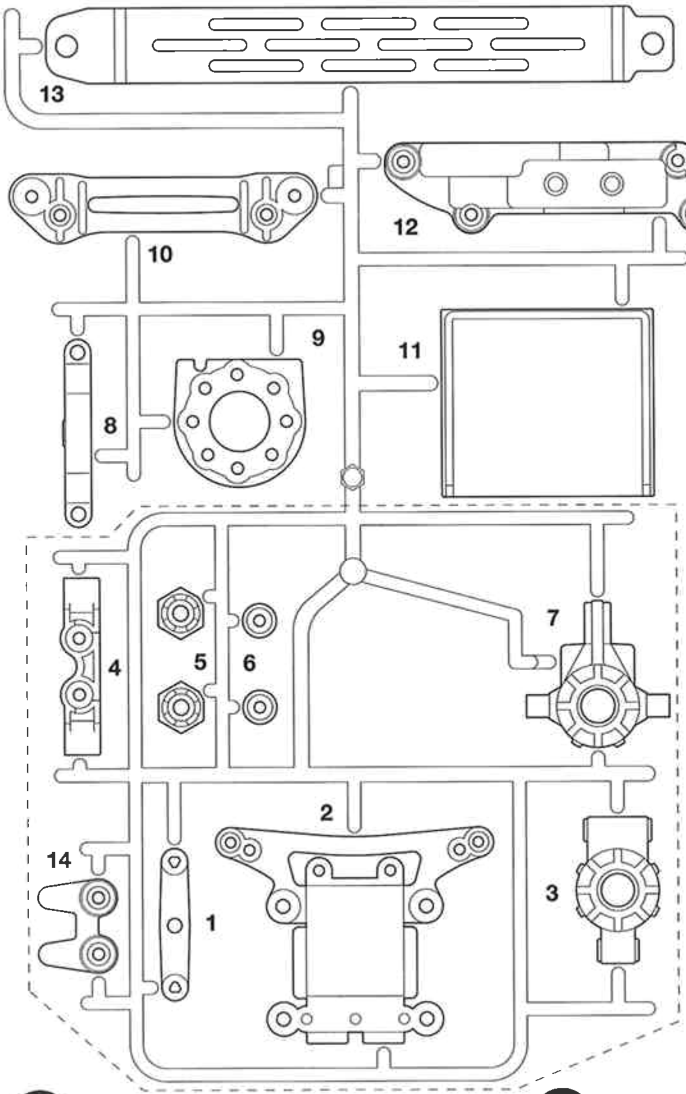

B PARTS ×2
51003

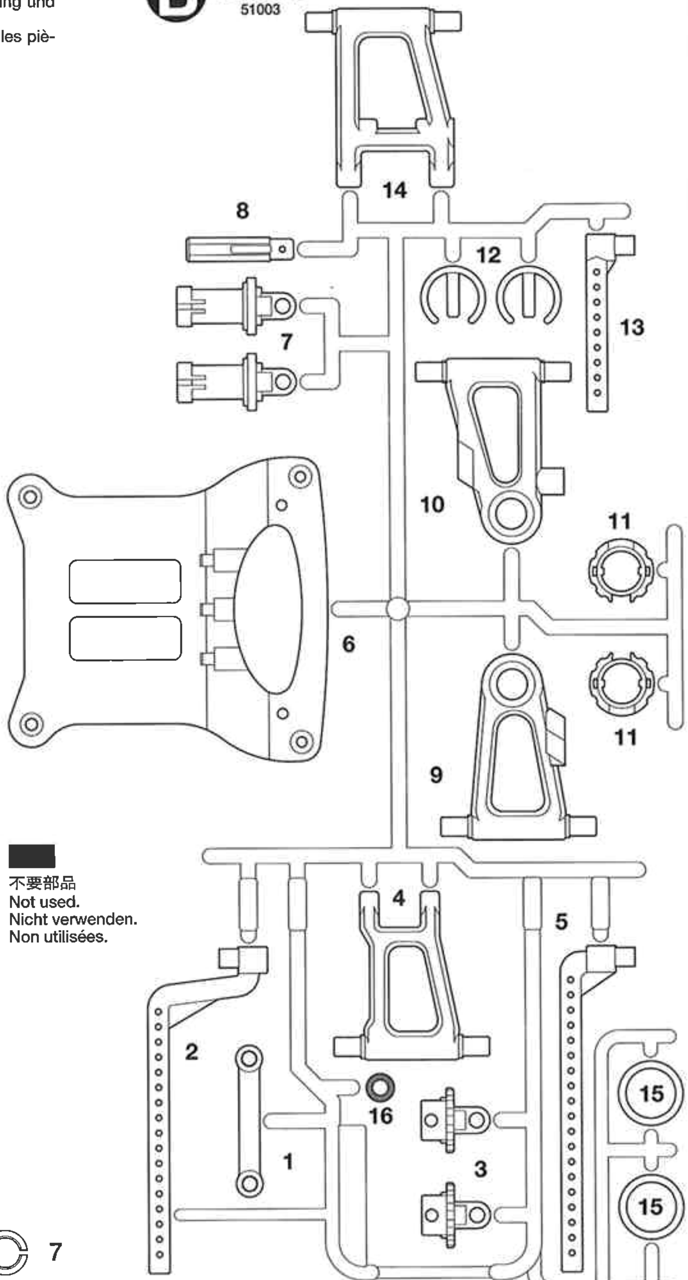

不要部品
Not used.
Nicht verwenden.
Non utilisées.

D PARTS ×1
9005719

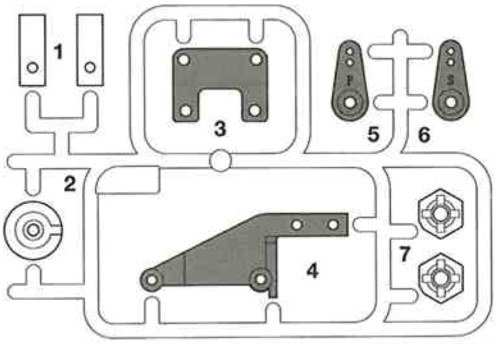

P PARTS ×1
51005

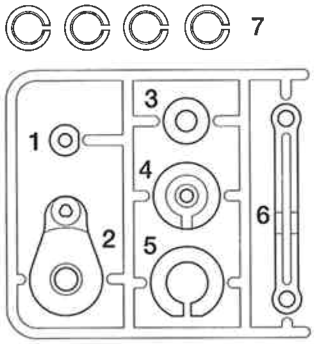

シャーシ・・・・・・・・・・・・・×1
Chassis 51001
Châssis

ホイール（2個）・・・・・・×2
Wheel
Rad
Roue

タイヤ・・・・・・・・・・・・・・×4
Tire
Reifen
Pneu

モーター・・・・・・・・・・・・×1
Motor 7435035
Moteur

ウレタンバンパー・・・・・×1
Urethane bumper
Urethan-Stoßfänger
Pare-chocs en mousse

アンテナパイプ・・・・・・・×1
Antenna pipe 6095003
Antennenrohr
Gaine d'antenne

ホイールシャフト袋詰 9005713
Shaft bag
Achsen-Beutel
Sachet d'arbres

SB2 ×1
リヤプロペラジョイント
Rear propeller joint
Hinteres Antriebs-Gelenk
Accouplement d'arbre de transmission arrière

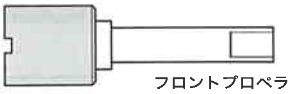

SB3 ×1
フロントプロペラジョイント
Front propeller joint
Vonderes Antriebs-Gelenk
Accouplement d'arbre de transmission avant

SB1 ×1
プロペラシャフト
Propeller shaft
Antriebswelle
Arbre de transmission

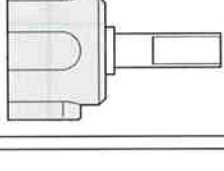

SB4 ×4
51006
ギヤボックスジョイント
Gearbox joint
Getriebegehäuse-Gelenk
Accouplement de pont

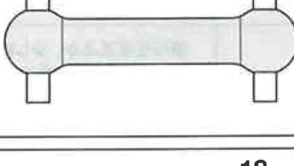

SB5 ×4
51006
ドライブシャフト
Drive shaft
Achswelle
Arbre d'entraînement

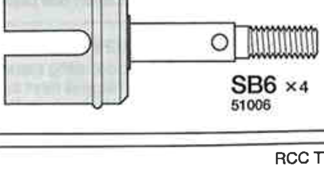

SB6 ×4
51006
ホイールアクスル
Wheel axle
Radachse
Axe de roue

PARTS

★金具部品は少し多めに入っています。予備として使ってください。
★Extra screws and nuts are included. Use them as spares.
★Es liegen zusätzliche Schrauben und -muttern bei. Als Ersatzteile verwenden.
★Des vis et des écrous supplémentaires sont inclus. Les utiliser comme pièces de rechange.

ベアリング袋詰
Bearing bag
Lager-Beutel
Sachet de paliers

RB1 ×12 0555015
1150プラベアリング
Plastic bearing
Plastik-Lager
Palier en plastique

RB2 ×4
1280メタル
Metal bearing
Metall-Lager
Palier en métal

ギヤ袋詰 51004
Gear bag
Zahnräder-Beutel
Sachet de pignonerie

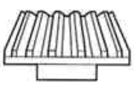

GB1 ×2
ベベルピニオンギヤ
Bevel pinion gear
Kegelritzel
Pignon conique

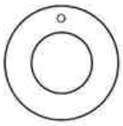

GB2 ×1
スパーギヤストッパー
Spur gear stopper
Stirnrad-Mitnehmer
Cale de pignon intermédiaire

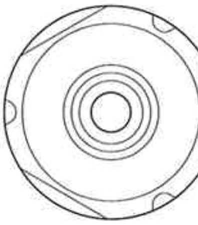

GB3 ×2
デフキャリア
Differential gear case
Differentialgehäuse
Carter de différentiel

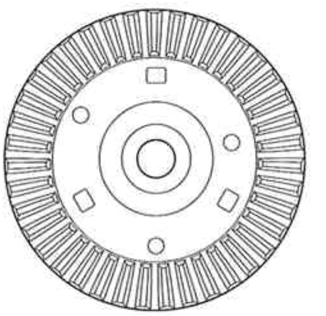

GB4 ×2
リングギヤ
Ring gear
Tellerrad
Couronne

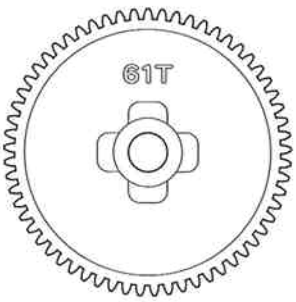

GB5 ×1
61Tスパーギヤ
61T Spur gear
61Z Stirnradgetriebe
Pignon intermédiaire 61 dents

A ❶~❿
9415977

MA1 ×4 9805629
3×12㎜タッピングビス
Tapping screw
Schneidschraube
Vis taraudeuse

MA2 ×7 50577
3×10㎜タッピングビス
Tapping screw
Schneidschraube
Vis taraudeuse

MA3 ×6 50578
3×10㎜皿タッピングビス
Tapping screw
Schneidschraube
Vis taraudeuse

MA4 ×2 9805636
3×6㎜丸ビス
Screw
Schraube
Vis

MA5 ×1 50576
3㎜イモネジ
Grub screw
Madenschraube
Vis pointeau

MA6 ×3 50573
2×8㎜タッピングビス
Tapping screw
Schneidschraube
Vis taraudeuse

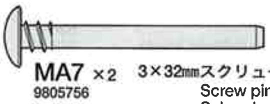

MA7 ×2 9805756
3×32㎜スクリューピン
Screw pin
Schraubzapfen
Cheville à vis

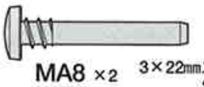

MA8 ×2 9805755
3×22㎜スクリューピン
Screw pin
Schraubzapfen
Cheville à vis

MA9 ×1 50594
2×10㎜シャフト
Shaft
Achse
Axe

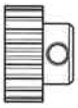

MA10 ×1 50355
19Tピニオンギヤ
19T Pinion gear
19Z Motorritzel
Pignon moteur 19 dents

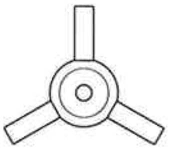

MA11 ×1
51008
ベベルシャフト
Star shaft
Stern-Achse
Support de satellite

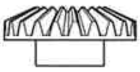

MA12 ×2
51008
ベベルギヤ (大)
Large bevel gear
Kegelrad groß
Grand pignon conique

MA13 ×3
51008
ベベルギヤ (小)
Small bevel gear
Kegelrad klein
Petit pignon conique

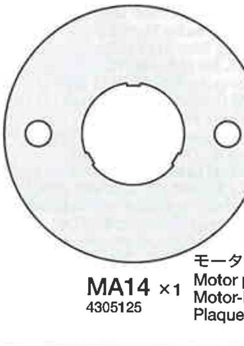

MA14 ×1 4305125
モータープレート
Motor plate
Motor-Platte
Plaquette-moteur

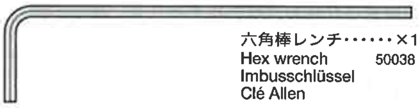

六角棒レンチ・・・・・・×1
Hex wrench 50038
Imbusschlüssel
Clé Allen

グリス・・・・・・×1
Grease 87025
Fett
Graisse

B ⓫~㉓
9415978

MA1 ×2 9805629
3×12㎜タッピングビス
Tapping screw
Schneidschraube
Vis taraudeuse

MA2 ×11 50577
3×10㎜タッピングビス
Tapping screw
Schneidschraube
Vis taraudeuse

MA3 ×4 50578
3×10㎜皿タッピングビス
Tapping screw
Schneidschraube
Vis taraudeuse

MA6 ×3 50573
2×8㎜タッピングビス
Tapping screw
Schneidschraube
Vis taraudeuse

MB1 ×2 9805573
3×18㎜段付タッピングビス
Step screw
Paßschraube
Vis décolletée

MB2 ×12 50582
3×14㎜段付タッピングビス
Step screw
Paßschraube
Vis décolletée

MB3 ×2 50586
3㎜ワッシャー
Washer
Beilagscheibe
Rondelle

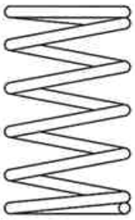

MB4 ×4 9805699
コイルスプリング
Coil spring
Spiralfeder
Ressort hélicoïdal

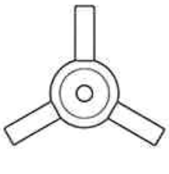

MA11 ×1
51008
ベベルシャフト
Star shaft
Stern-Achse
Support de satellite

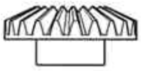

MA12 ×2
51008
ベベルギヤ (大)
Large bevel gear
Kegelrad groß
Grand pignon conique

MA13 ×3 51008
ベベルギヤ (小)
Small bevel gear
Kegelrad klein
Petit pignon conique

C ㉔~㉘
9400217

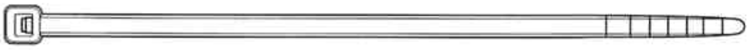

ナイロンバンド・・・・・×2
Nylon band 50595
Nylonband
Collier en nylon

MA2 ×3 50577
3×10㎜タッピングビス
Tapping screw
Schneidschraube
Vis taraudeuse

MA3 ×3 50578
3×10㎜皿タッピングビス
Tapping screw
Schneidschraube
Vis taraudeuse

MC1 ×1 50575
2.6×10㎜タッピングビス
Tapping screw
Schneidschraube
Vis taraudeuse

MC2 ×2 9805868
2×10㎜丸ビス
Screw
Schraube
Vis

MB2 ×4 50582
3×14㎜段付タッピングビス
Step screw
Paßschraube
Vis décolletée

MB3 ×2 50586
3㎜ワッシャー
Washer
Beilagscheibe
Rondelle

MC3 ×2 9805758
2㎜ワッシャー
Washer
Beilagscheibe
Rondelle

MC4 ×4 9805557
4㎜フランジロックナット
Flange lock nut
Sicherungsmutter
Ecrou nylstop à flasque

MA9 ×4 50594
2×10㎜シャフト
Shaft
Achse
Axe

MC5 ×8 50197
スナップピン (小)
Snap pin (small)
Federstift (klein)
Epingle métallique (petite)

MC6 ×2 50197
スナップピン (大)
Snap pin (large)
Federstift (groß)
Epingle métallique (grande)

両面テープ・・・・・・・・・×1
Double-sided tape 50171
Doppelklebeband
Adhésif double face

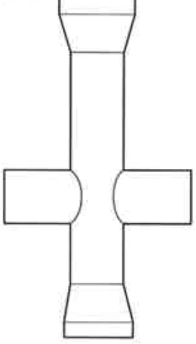

十字レンチ・・・・・・・・×1
Box wrench 50038
Steckschlüssel
Clé à tube

AFTER MARKET SERVICE CARD
When purchasing Tamiya replacement parts, please take or send this form to your local Tamiya dealer so that the parts required can be correctly identified and supplied. Please note that specifications, availability and price are subject to change without notice.

KUNDENNACHBETREUUNGS-KARTE
Wenn Sie TAMIYA-Ersatzteile kaufen möchten, nehmen Sie bitte zur Unterstützung dieses Formular mit zu Ihrem örtlichen Fachhändler. Bezüglich der Angaben, der Lagerhaltung der Artikel und der Preise sind Änderungen vorbehalten.

SERVICE APRES-VENTE
LISTE DE PIECES DETACHEES
Afin de vous permettre de vous procurer des pièces de rechange Tamiya, amenez cette liste à votre point de vente Tamiya qui ne manquera pas de vous renseigner. Veuillez noter que les caractéristiques, disponibilité et prix peuvent changer sans avis préalable.

PARTS CODE

51001		TT-01 Chassis
51002		TT-01 A Parts (Upright) (One whole A sprue and one more A1-7, A14 half-sprue for one car)
51003		TT-01 B Parts (Suspension Arm) (B1-B16, 2 pcs.)
9005719		D Parts (D1-D7)
51005		TT-01 P Parts (Servo Horn) (P1-P7)
9005713		Wheel Shaft Bag: Propeller Shaft (SB1) x1, Rear Propeller Joint (SB2) x1, Front Propeller Joint (SB3) x1, Gear Box Joint (SB4) x4, Drive Shaft (SB5) x4, Wheel Axle (SB6) x4
51006	*1	TT-01 Drive Shaft Set (SB4-SB6, 2 pcs. each)
51004		TT-01 G Parts (Gear): Bevel Pinion Gear (GB1) x2, Spur Gear Stopper (GB2) x1, Diff. Gear Case (GB3) x2, Ring Gear (GB4) x2, 61T Spur Gear (GB5) x1
0555015		1150 Plastic Bearing (RB1 x10)
9415977		Metal Parts Bag A
9415978		Metal Parts Bag B
9400217		Metal Parts Bag C
9805629		3x12mm Tapping Screw (MA1 x4)
50577		3x10mm Tapping Screw (MA2 x10)
50578		3x10mm Countersunk Tapping Screw (MA3 x10)
9805636		3x6mm Screw (MA4 x2)
50576		3mm Grub Screw (MA5 x10)
50038		Tool Set (Box Wrench, Hex Wrench, MA5 x4)
50573		2x8mm Tapping Screw (MA6 x10)
9805756		3x32mm Screw Pin (MA7 x4)
9805755		3x22mm Screw Pin (MA8 x4)
50594		2x10mm Shaft (MA9 x10)
50355	*2	18T, 19T AV Pinion Gear Set (MA10...etc.)
51008	*1	Bevel Gear Set (TT-01, TGS) (MA11 x1, MA12 x2, MA13 x3)
4305125		Motor Plate (MA14)
9805573		3x18mm Step Screw (MB1 x2)
50582		3x14mm Step Screw (MB2 x5)
50586		3mm Washer (MB3 x15)
9805699	*1	Coil Spring (MB4 x2)
50575		2.6x10mm Tapping Screw (MC1 x5)
9805868		2x10mm Screw (MC2 x10)
9805758		2mm Washer (MC3 x5)
9805557		4mm Flange Lock Nut (MC4 x4)
50197		Snap Pin Set (MC5 x5, MC6 x10)
50171		Heat Resistant Double-Sided Tape
50595		Nylon Band w/Metal Hook (10 pcs.)
87025		Ceramic Grease
45029		ESC TEU-101BK: Instructions x1, ESC (TEU-101BK) x1
7435035		Motor
6095003		Antenna Pipe (30cm)
1050389		Instructions (for Chassis)

*1 Requires 2 sets for one car.
*2 Only 19T and 22T can be used.

TAMIYA SPARE PARTS & HOP-UP OPTIONS
Tamiya offers Spare Parts & Hop-Up Options for improved performance at the track. Visit your local Tamiya dealer for assistance. Please note that specifications, availability and price are subject to change without notice.

TAMIYA ERSATZTEILE & HOP-UP-TEILE
Für bessere Fahrleistung auf der Piste bietet TAMIYA Ersatzteile und Hop-Up-Teile an. Besuchen Sie Ihren örtlichen Fachhändler, er wird Ihnen helfen. Bezüglich der Angaben, der Lagerhaltung der Artikel und der Preise sind Änderungen vorbehalten.

PIECES DETACHEES ET OPTIONNELLES
Tamiya propose des pièces détachées et optionelles pour améliorer les performances sur la piste. Rendez-vous chez votre détaillant habituel pour tous renseignements. Veuillez noter que les caractéristiques, disponibilités et prix peuvent changer sans avis préalable.

ITEM No.

50356		20T, 21T AV Pinion Gear Set
50357	*2	22T, 23T AV Pinion Gear Set
50419		Racing Radial Tires (2 pcs.)
50454		Racing Slick Tires (2 pcs.)
50519		C.V.A. Mini Shock Unit Set II (2 pcs.)
50810		Racing Semi-Slick Tires (2 pcs.)
53008		1150 Sealed Ball Bearing Set (4 pcs.)
53056		Pin Type Wheel Adapter
53066		1280 Sealed Ball Bearing Set (3 pcs.)
53068		RS-540 Sport-Tuned Motor
53113		Racing Radial/Slick Inner Sponge Set (4 pcs.)
53132		R/C Fluorescent Color Antenna Pipes (4 pcs.)
53155		Low Friction Aluminum Damper Set (2 pcs.)
53156		Hard Inner Sponge Set (4 pcs.)
53163		On-Road Tuned Spring Set
53293		Reinforced Slicks Type-A (2 pcs.)
53294		Reinforced Slicks Type-B (2 pcs.)
53295		Tire Inner Foam (4 pcs.)
53335		Reinforced One-Piece Spoke Wheels (2 pcs.)
53336		Reinforced One-Piece Mesh Wheels (2 pcs.)
53338		RC Tire Cementing Helper
53339		CA Cement (for Rubber Tires)
53417		Rubber Tire Application Primer
53439		Anti-Wear Grease
53448		4mm Hard Lock-Nut & Spacer Set
53497		TT-01 Ball Bearing Set
53569		Clamp Type Aluminum Wheel Hub (6mm Thick)
53571		TRF Damper Set (Fluorine Coated, 4 pcs.)
53619		C.V.A. Mini Shock Unit Cylinder (4 pcs.)
53620		TT-01 Aluminum Propeller Shaft
53646		Wheel Spacer (Blue)
53647		Wheel Spacer (Red)
53662		TT-01 Turnbuckle Tie-Rod Set
53663		TT-01 Ball Diff. Set
53664		TT-01 Aluminum Motor Heat Sink
53665		TT-01 Spur Gear Set (55T/58T)
53666		TT-01 Metal Motor Mount
53670		TT-01 Aluminum Racing Steering Set
53671		TT-01 Front One-Way Unit
53672		TT-01 Carbon Upper Frame
53673		Toe-in Rear Upright (TT-01, TGS)
53674		Adjustable Upper Arm Set (TT-01, TGS)
53682		Aluminum Bumper Stopper (TT-01, TGS)
53689		540-J Motor
53694		TT-01 Stabilizer Set (Front)
53695		TT-01 Stabilizer Set (Rear)
53696		Super Stock Motor TZ
53697		Super Stock Motor RZ
53792		TT-01 Universal Shaft Set (2 pcs.)

★部品請求にはこのカードが必要です。
部品請求をなさる方はあなたの氏名、住所、郵便番号、電話番号をこのカードに記入してください。

TT-01 CHASSIS SHAFT DRIVEN 4WD

1/10電動4WDレーシングカーシャーシキット
シャフトドライブ4WD TT-01シャーシ

部品をなくしたり、こわした方は、下のステッカーが貼られたカスタマーサービス取次店でご注文いただけます。当社カスタマーサービスに直接ご注文する場合は、このカードの必要部品を○でかこみ代金を現金書留または、定額小為替（100円以下は切手可）と一緒にお申し込みください。なお、ご送金にはタミヤカードや郵便振替もご利用いただけます。

《お問い合わせ番号》 静岡 **054-283-0003**
東京 **03-3899-3765**（静岡へ自動転送）
営業時間·平日 8:00〜20:00·土、日、祝日 8:00〜17:00

《郵便振替のご利用法》郵便局の払込用紙の通信欄にこのカードを参考にITEM番号、スケール、製品名、部品名、数量を必ずご記入ください。振込人住所欄には電話番号もお書きいただき、口座番号·00810-9-1118、加入者名·田宮模型でお振込ください。

Dパーツ	480円	9005719
ホイールシャフト袋詰	850円	9005713
1150プラベアリング（10個）	270円	0555015
袋詰A	680円	9415977
モータープレート	120円	4305125
3×32㎜スクリューピン（4本）	180円	9805756
3×22㎜スクリューピン（4本）	180円	9805755
3×12㎜タッピングビス（4本）	170円	9805629
3×6㎜丸ビス（2本）	160円	9805636
袋詰B	650円	9415978
コイルスプリング（2本）	240円	9805699
3×18㎜段付タッピングビス（2本）	150円	9805573
袋詰C	560円	9400217
2×10㎜丸ビス（10本）	220円	9805868
4㎜フランジロックナット（4個）	180円	9805557
2㎜ワッシャー（5個）	200円	9805758
モーター	1,320円	7435035
アンテナパイプ（30㎝）	270円	6095003
シャーシ用説明図	150円	1050389

この他にも修理や整備のためのRCスペアパーツが発売されています。お近くの模型店店頭、または当社カスタマーサービスでお買い求めください。

		送料	
シャーシ	700円	390円	SP.1001
Aパーツ（1台分）	700円	390円	SP.1002
Bパーツ×2	900円	390円	SP.1003
Pパーツ	300円	120円	SP.1005
ギヤ袋詰	450円	140円	SP.1004
十字レンチ、六角棒レンチ、3㎜イモネジ×4	200円	120円	SP.38
耐熱両面テープ	300円	120円	SP.171
スナップピン大×10、小×5	200円	90円	SP.197
19Tピニオンギヤ	350円	120円	SP.355
2×8㎜タッピングビス×10	100円	80円	SP.573
2.6×10㎜タッピングビス×5	100円	80円	SP.575
3㎜イモネジ×10	200円	80円	SP.576
3×10㎜タッピングビス×10	100円	80円	SP.577
3×10㎜皿タッピングビス×10	100円	80円	SP.578
3×14㎜段付タッピングビス×5	100円	80円	SP.582
3㎜ワッシャー×15	100円	80円	SP.586
2×10㎜ステンレスシャフト×10	150円	80円	SP.594
ナイロンバンド×10	150円	80円	SP.595
ギヤボックスジョイント、ドライブシャフト、ホイールアクスル 各2本	500円	200円	SP.1006
ベベルギヤ小×3、大×2、ベベルシャフト×1	250円	120円	SP.1008
セラミックグリス	400円	140円	87025

性能アップのためのオプションパーツも揃って、さらに高性能なマシンに仕上げることも可能です。

SP.NO.			送料
356	20T、21Tピニオンギヤ	350円	120円
357	22Tピニオンギヤ	350円	120円
419	レーシングラジアルタイヤ（2本）	500円	240円
454	レーシングスリックタイヤ（2本）	500円	240円
810	レーシングセミスリックタイヤ（2本）	500円	240円

OP.NO.			
8	1150ラバーシールベアリング（4個）	1,200円	120円
24	4㎜アルミフランジロックナット（10個）	650円	120円
29	1150ラバーシールベアリング（2個）	700円	120円
56	ピンタイプ六角ハブ（4個）	400円	120円
66	1280ラバーシールベアリング（3個）	1,200円	120円
68	スポーツチューンモーター	1,500円	240円
132	蛍光アンテナパイプ（4本）	400円	240円
159	4㎜アルミフランジロックナット（ブルー·5個）	500円	90円
160	4㎜アルミフランジロックナット（レッド·5個）	500円	90円
161	4㎜アルミフランジロックナット（ゴールド·5個）	500円	90円
162	4㎜アルミフランジロックナット（ブラック·5個）	500円	90円
163	オンロード仕様スプリングセット	800円	140円
293	ファイバーモールドスリックタイヤ タイプA（2本）	1,200円	240円
294	ファイバーモールドスリックタイヤ タイプB（2本）	1,300円	240円
295	タイヤインナーフォーム（4本）	400円	140円
335	1ピーススポーク強化ホイール（2本）	700円	240円
336	1ピースメッシュ強化ホイール（2本）	700円	240円
338	タイヤ接着アダプター	1,000円	240円
339	ゴムタイヤ用瞬間接着剤	450円	140円
417	ゴムタイヤ接着プライマー	1,300円	240円
439	アンチウェアグリス	500円	120円
497	TT-01フルベアリングセット	1,500円	120円
571	TRFダンパー4本セット（フッソコート）	5,800円	不要
619	CVAダンパーミニシリンダー4本セット	1,800円	240円
620	TT-01アルミプロペラシャフト	500円	140円
662	TT-01ターンバックルタイロッドセット	450円	120円
663	TT-01ボールデフセット	2,600円	240円
664	TT-01アルミモーターヒートシンク	750円	140円
665	TT-01スパーギヤセット（55T/58T）	600円	120円
666	TT-01メタルモーターマウント	600円	120円
670	TT-01アルミレーシングステアセット	2,800円	140円
671	TT-01フロントワンウェイユニット	3,800円	240円
672	TT-01カーボンアッパーフレーム	1,200円	120円
673	トーインリヤアップライト（TT-01·TGS）	800円	140円
674	アジャスタブルアッパーアームセット（TT-01·TGS）	900円	140円
682	アルミバンパーストッパー（TT-01·TGS）	600円	90円
689	540-Jモーター	1,200円	240円
694	TT-01スタビライザーセット（フロント）	1,400円	140円
695	TT-01スタビライザーセット（リヤ）	1,500円	140円
696	スーパーストックTZモーター	3,000円	240円
697	スーパーストックRZモーター	3,000円	240円
790	ユニバーサル用カップジョイント（TT-01·DF-02）	900円	120円
792	TT-01ユニバーサルシャフトセット（2本）	2,300円	200円
806	TT-01ユニバーサル用ボールデフカップジョイント	350円	120円

《送料について》送料が表示されている部品は、送料が別に必要です。部品を2個以上ご注文の場合、最も高い送料（1個分）だけで結構です。部品の合計が5,000円を超える場合、送料はサービスとなります。

《タミヤカード》タミヤカードを利用されますと部品の入手が早く簡単です。詳しくは、カスタマーサービスまでお問合わせください。

《電話でのご注文もご利用いただけます。》
パーツ代金に加え、代引き手数料（315円）をご負担いただければ、代金着払で電話でのご注文も承ります。

For Japanese use only!

住所 □□□-□□□□

電話（　　　）　-

氏名

価格は予告なく変更となる場合があります。

TAMIYA
株式会社 タミヤ
静岡市恩田原3-7 〒422-8610

0205